VOLLMER
Eine Marke von Viessmann

Montageanleitung / *Mounting instructions*

43682

H0 Landmaschinen-Reparaturwerkstatt mit LED-Beleuchtung, Funktionsbausatz

H0 Agricultural machinery service station with LED lighting, functional kit

DE

Bitte bauen Sie das Modell gemäß den einzelnen Montageschritten zusammen.

1. Inhalt 1
2. Montage 2
3. Einbau der LED-Beleuchtung 5
4. Anschluss der LED-Beleuchtung 5

EN

Please assemble the model according to the individual assembly steps.

1. Contents 1
2. Mounting 2
3. Mounting of LEDs 5
4. Connection of LEDs 5

1. Inhalt / *Contents*

Dekopapier / *Decoration sheet:* 139260

Spritzlingsnummer *Sprue No.*	Teile-Nr. *Part No.*	Stück *Pieces*	Spritzlingsnummer *Sprue No.*	Teile-Nr. *Part No.*	Stück *Pieces*	Spritzlingsnummer *Sprue No.*	Teile-Nr. *Part No.*	Stück *Pieces*
20421	20414	1		51814	1		51846	1
	20415	1		51815	1		51847	2
	20416	1		51816	1		51848	1
	20417	1		51817	1		51849	1
	20418	1		51818	1		51850	2
	20419	1		51819	2		51851	1
	20420	1		51820	2		51852	1
							51853	1
20431	20428	7	51834	51822	1		51854	1
	20429	2		51823	1		51855	1
	20430	13		51824	1		51856	1
							51857	1
20453	20437	1		51825	1		51858	1
	20438	1		51826	1		51859	1
	20439	1		51827	1		51860	2
	20440	1		51828	1		51861	1
	20442	1		51829	1		51862	4
	20445	3		51830	1		51863	1
	20446	1		51831	2		51864	1
	20447	1		51832	2		20442	1
	20452	1		51833	1		50636	1
51756	51748	1	51865	51835	2	51877	51866	2
	51749	1		51836	2		51867	2
	51750	1		51837	1		51868	1
	51752	1		51838	1		51869	1
	51755	1		51839	1		51870	7
				51840	1		51871	1
51821	51810	1		51841	1		51872	1
	51811	6		51842	5		51873	1
	51812	4		51843	5		51874	1
	51813	1		51844	1		51875	2
				51845	1		51876	13

DE

Dieser Bausatz besteht aus dem recyclefähigen Kunststoff Polystyrol.

EN

This kit consists of recyclable polystyrene.

Entsorgen Sie dieses Produkt nicht über den (unsortierten) Hausmüll, sondern führen Sie es der Wiederverwertung zu.
Do not dispose this product through (unsorted) general trash, but supply it to the recycling.

Viessmann Modelltechnik GmbH
Bahnhofstraße 2a
D - 35116 Hatzfeld-Reddighausen
info@viessmann-modell.com
+49 6452 9340-0
www.viessmann-modell.de

Änderungen vorbehalten.
Keine Haftung für Druckfehler und Irrtümer.
Subject to change without prior notice.
No liability for mistakes and printing errors.

139259
Stand 05/sw
09/2022
Ho/SzT/Kf

Made in Europe

VOLLMER
Eine Marke von Viessmann

2. Montage / *Mounting*

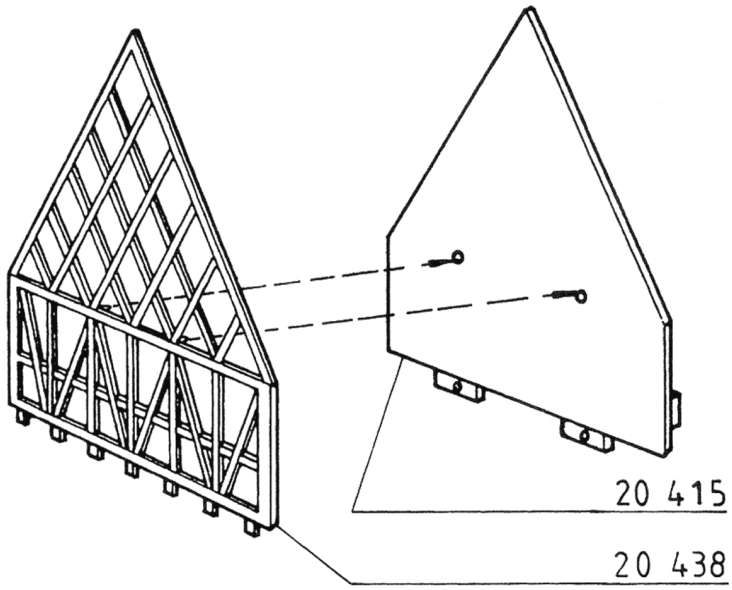

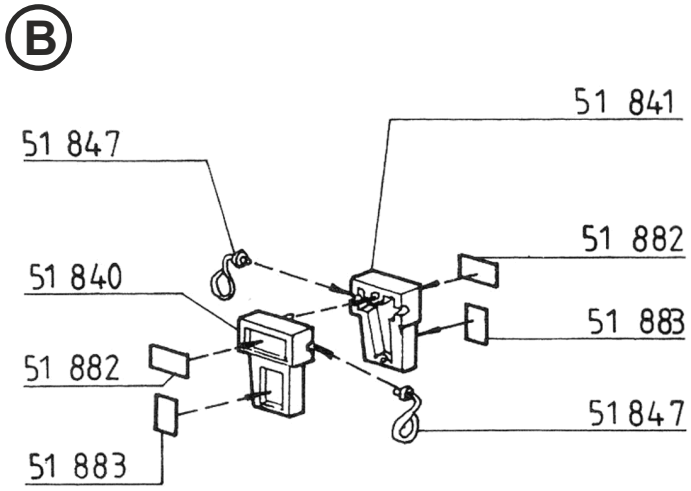

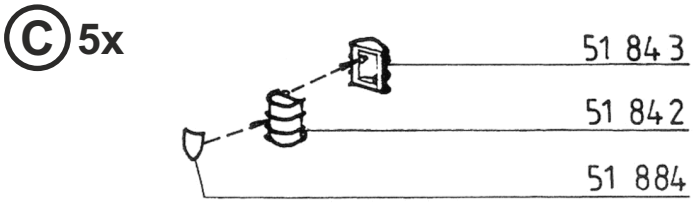

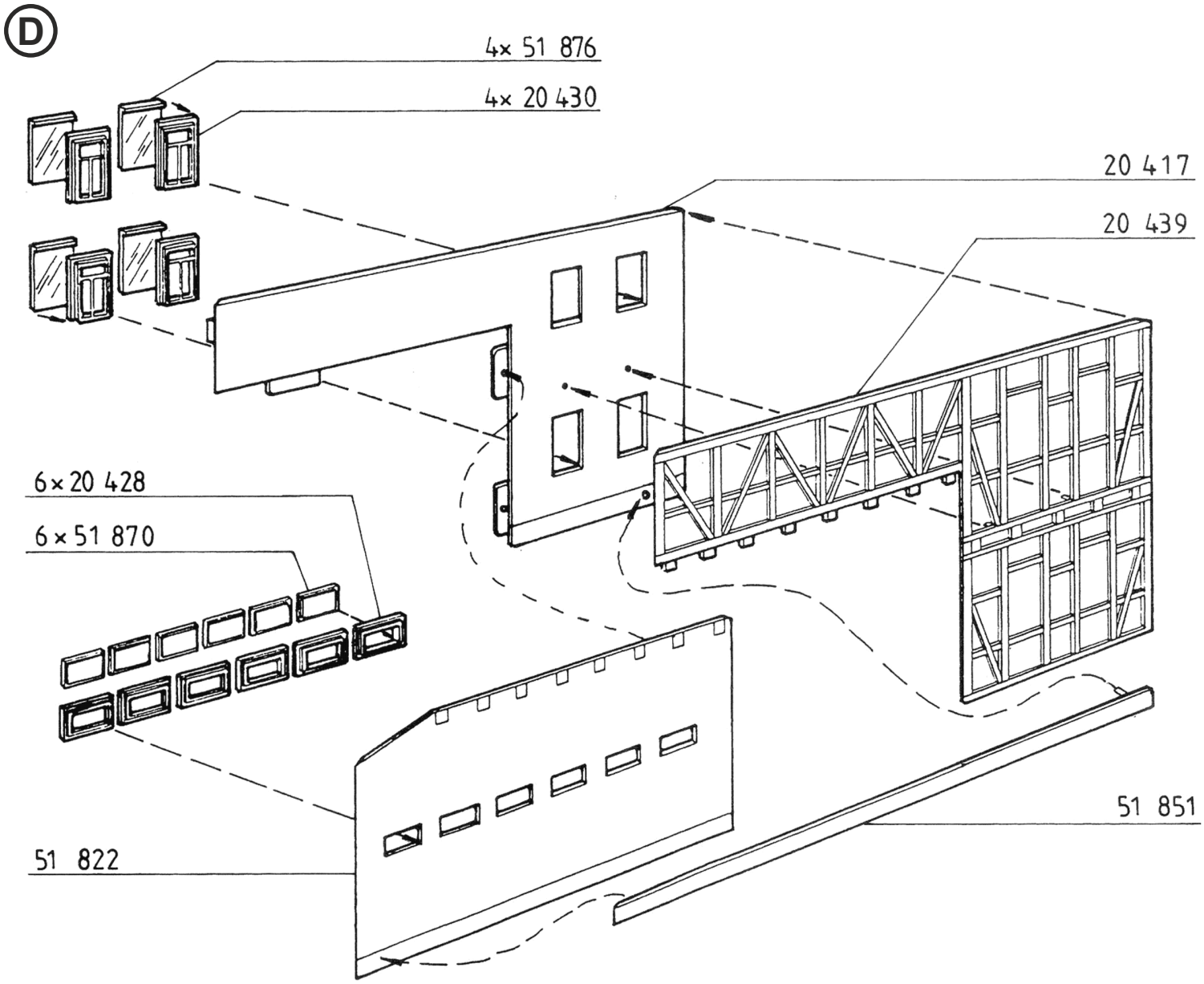

VOLLMER
Eine Marke von Viessmann

E

20 414

20 437

2× 20 429

2× 51 875

6× 51 876

6× 20 430

51 852

F 2x

3×51 811

2×51 812

3× 51 876

3× 20 430

G

20 416

51 844

51 874

51 859

20 440

VOLLMER
Eine Marke von Viessmann

H

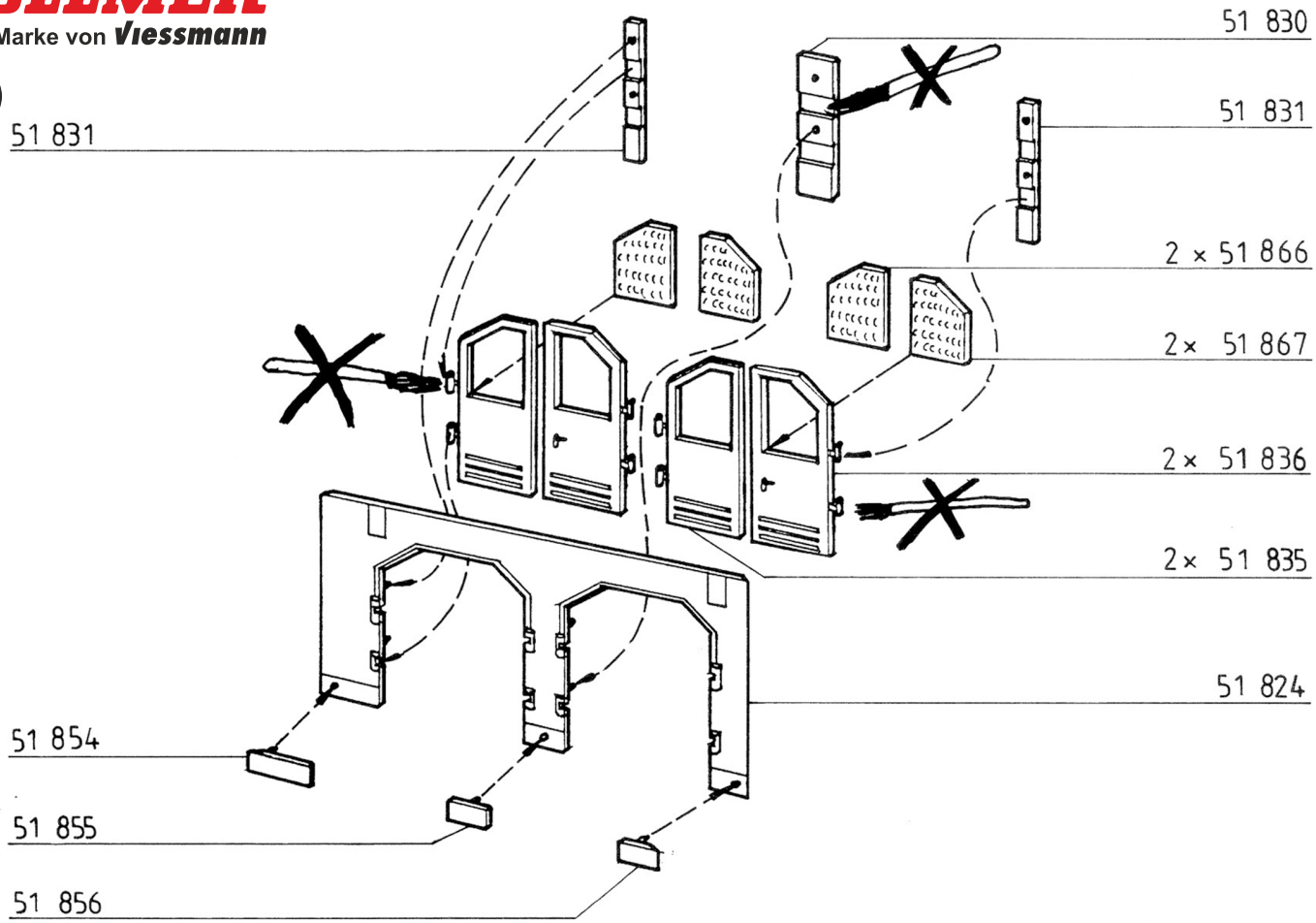

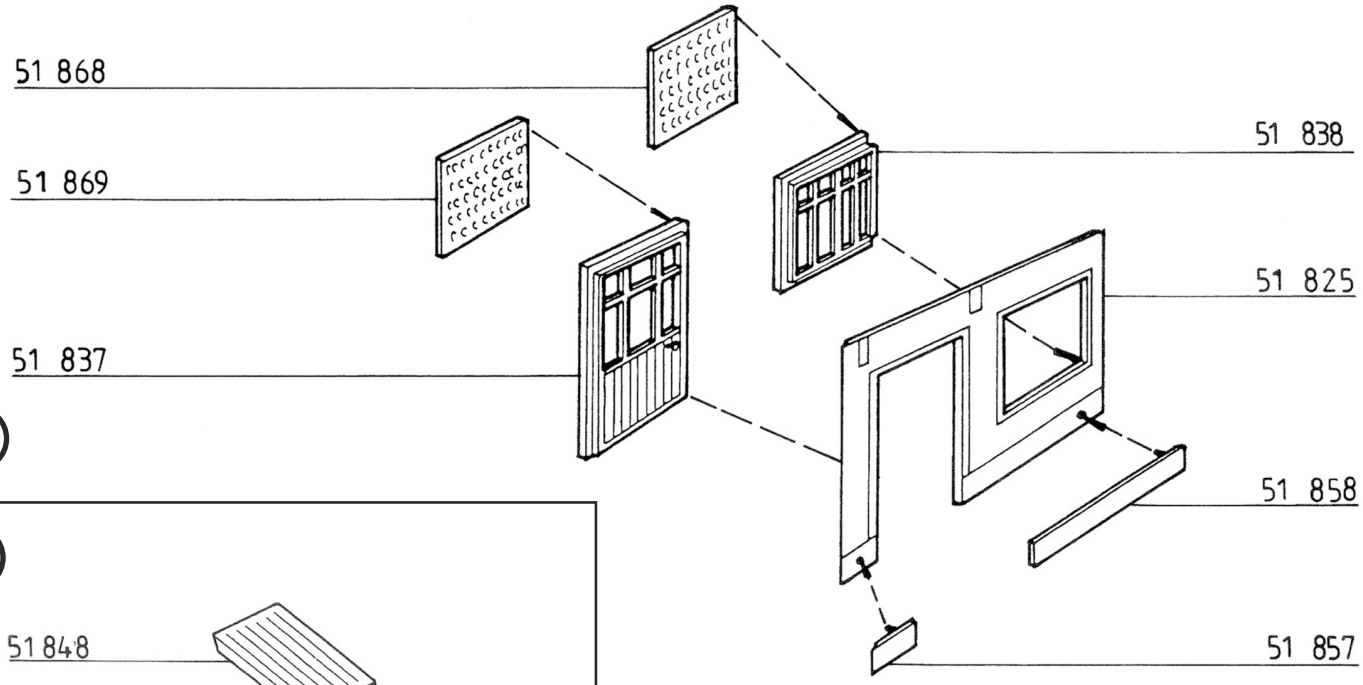

I

J

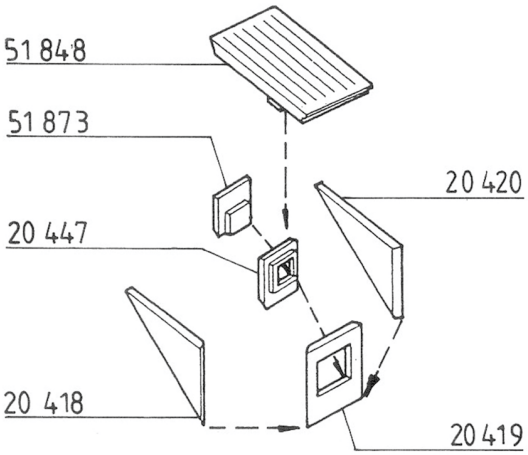

K

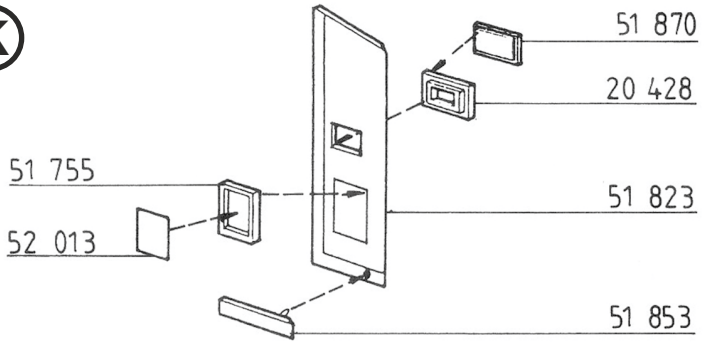

VOLLMER
Eine Marke von Viessmann

3. Einbau der LED-Beleuchtung
Mounting of LEDs

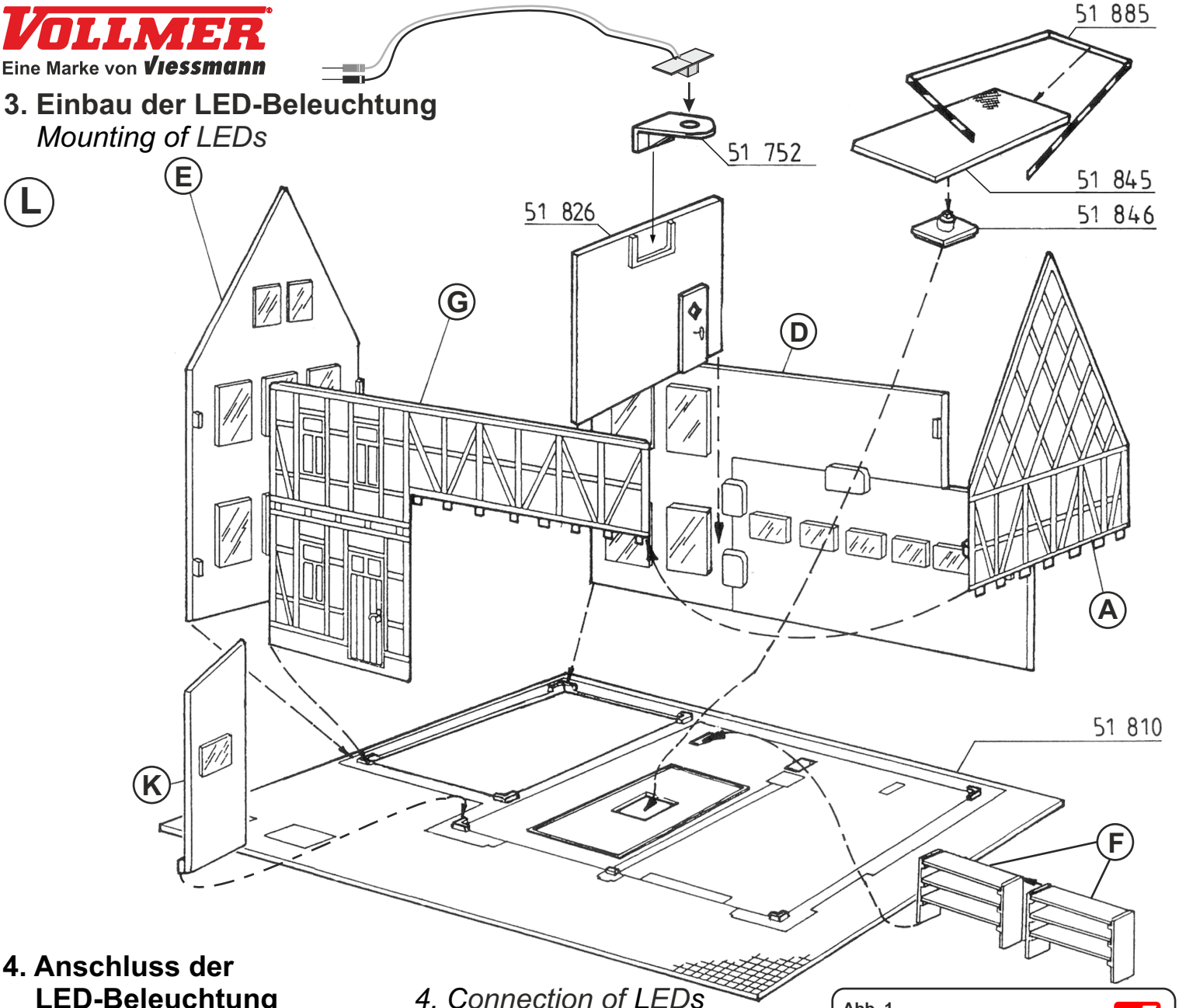

4. Anschluss der LED-Beleuchtung

Betriebsspannung: 10 – 16 V AC ~
(Mit und ohne **Viessmann** Powermodul Art. 5215/5205)
14 – 24 V DC =
13 – 24 V Digitalsignal

Achtung:

Alle Anschluss- und Montagearbeiten nur bei abgeschalteter Betriebsspannung durchführen!
Ausschließlich nach VDE/EN-gefertigte Modellbahntransformatoren (z. B. **Viessmann** Art. 5200) verwenden!
Stromquellen unbedingt so absichern, dass es bei einem Kurzschluss nicht zum Kabelbrand kommen kann.

Widerstand und Diode an den Enden der Anschlussdrähte sind für die Funktion erforderlich. Keinesfalls entfernen! Widerstand nicht mit Isolationsmaterial umhüllen, da sonst keine ausreichende Kühlung möglich ist!

Schließen Sie die LED an den Lichtausgang eines Modellbahntransformators (z. B. **Viessmann** Art. 5200) an.

Gleichspannung: Verbinden Sie die Diode (rotes Bauteil mit schwarzer Markierung) mit dem Plus-Pol des Netzteils, den Widerstand mit dem Minus-Pol.
Wechselspannung: Beim Betrieb mit Wechselspannung kann es zu leichtem Flackern kommen. Daher empfehlen wir den Betrieb mit der Verteilerleiste mit Powermodul von **Viessmann**, Art. 5205 (Abb. 1).
Die oben auf dem Modul gut zugängliche Steck-Verteilerleiste ermöglicht den bequemen lötfreien Anschluss von 12 Stromverbrauchern durch einfaches Einstecken ihrer Widerstände und Dioden in die Buchsen der Leiste.
Stecken Sie das Anschlusskabel mit der Diode in eine Anschlussbuchse der braunen Anschlussleiste, das Anschlusskabel mit Widerstand in eine Anschlussbuchse der gelben Anschlussleiste auf dem Powermodul.

Zum einfachen Ein- und Ausschalten der Beleuchtung verwenden Sie einen Schalter (z. B. **Viessmann** Art. 5550).

4. Connection of LEDs

Power supply: 10 – 16 V AC ~
*(with and without **Viessmann** power module 5215/5205)*
14 – 24 V DC =
13 – 24 V Digital signal

Caution:

Make sure that the power supply is switched off when you mount the device and connect the cables!
*Only use VDE/EN tested special model train transformers (e. g. **Viessmann** item 5200) for the power supply!*
The power sources must be protected to prevent the risk of burning cables.

Resistor and diode at the cables are needed for proper function of the lamp. Never cut them off! Never cover resistor or diode with insulation material, because they have to be cooled by surrounding air!

*Connect the LED to the light output of a model train transformer (e. g. **Viessmann** item 5200).*

***DC voltage:** Connect the diode (red part with black marking) with the positive pole of the transformer, the resistor with the negative pole.*
***AC voltage:** While operation with AC voltage it may flicker slightly.*
*Therefore, we recommend to use the **Viessmann** power module with distribution strip item 5205 (fig. 1).*
The distribution strip on the top allows a comfortable connection of 12 loads without soldering, just by plugging the leads of the resistors and the diodes into the sockets of the distribution strip.
Plug the connection cable with the diode into an output socket of the brown connection rail, the connection cable with the resistor into an output socket of the yellow connection rail on top of the power module.

*For easy on-off switching of the lighting use an on-off switch (e. g. **Viessmann** item 5550).*

Abb. 1
Fig. 1

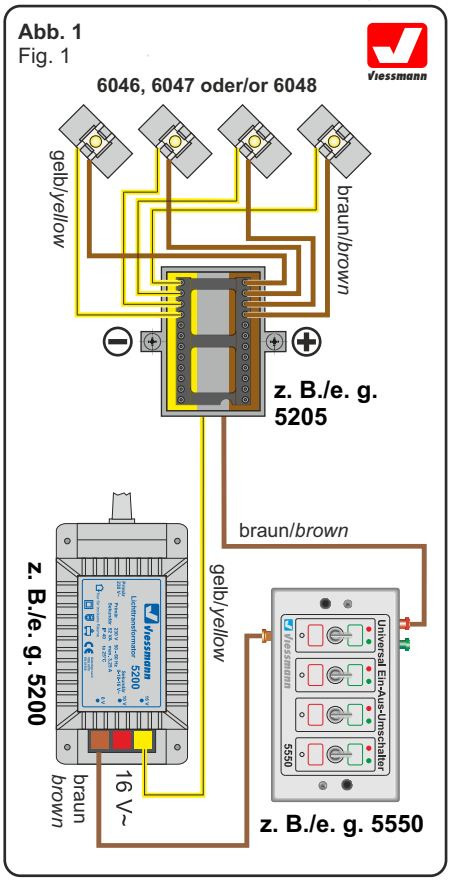

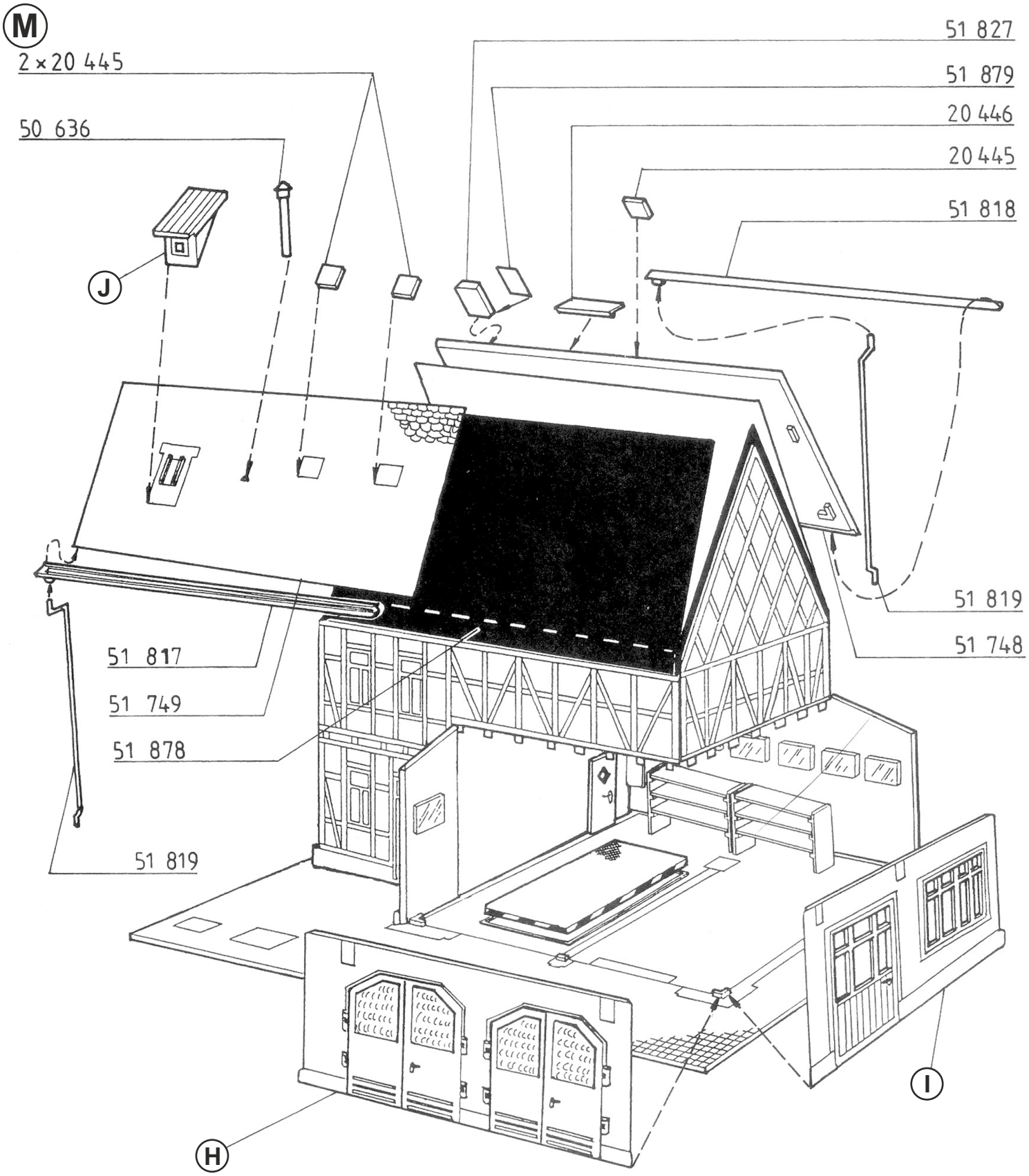

Tipp:
Möchten Sie die Fenster einzeln und individuell beleuchten, so empfehlen wir das Hausbeleuchtungs-Startset **Art. 6005** von **Viessmann**.
Siehe Produkthinweis auf der Homepage.

Tip:
For detailed illumination of each window and room, please use ***Viessmann item 6005*** *House illumination starter set.*
See product information on the homepage.

VOLLMER
Eine Marke von Viessmann

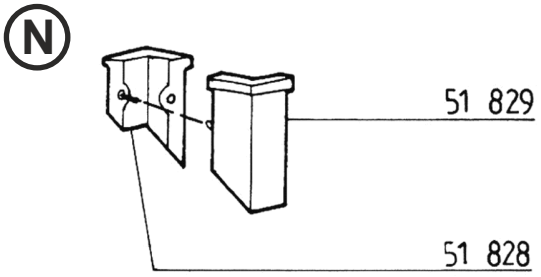

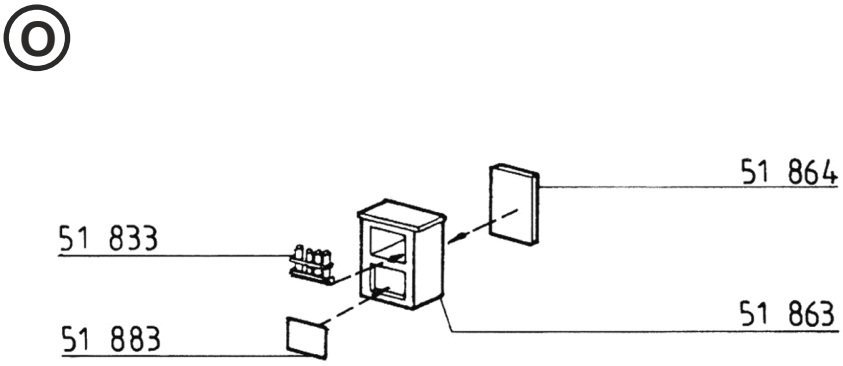

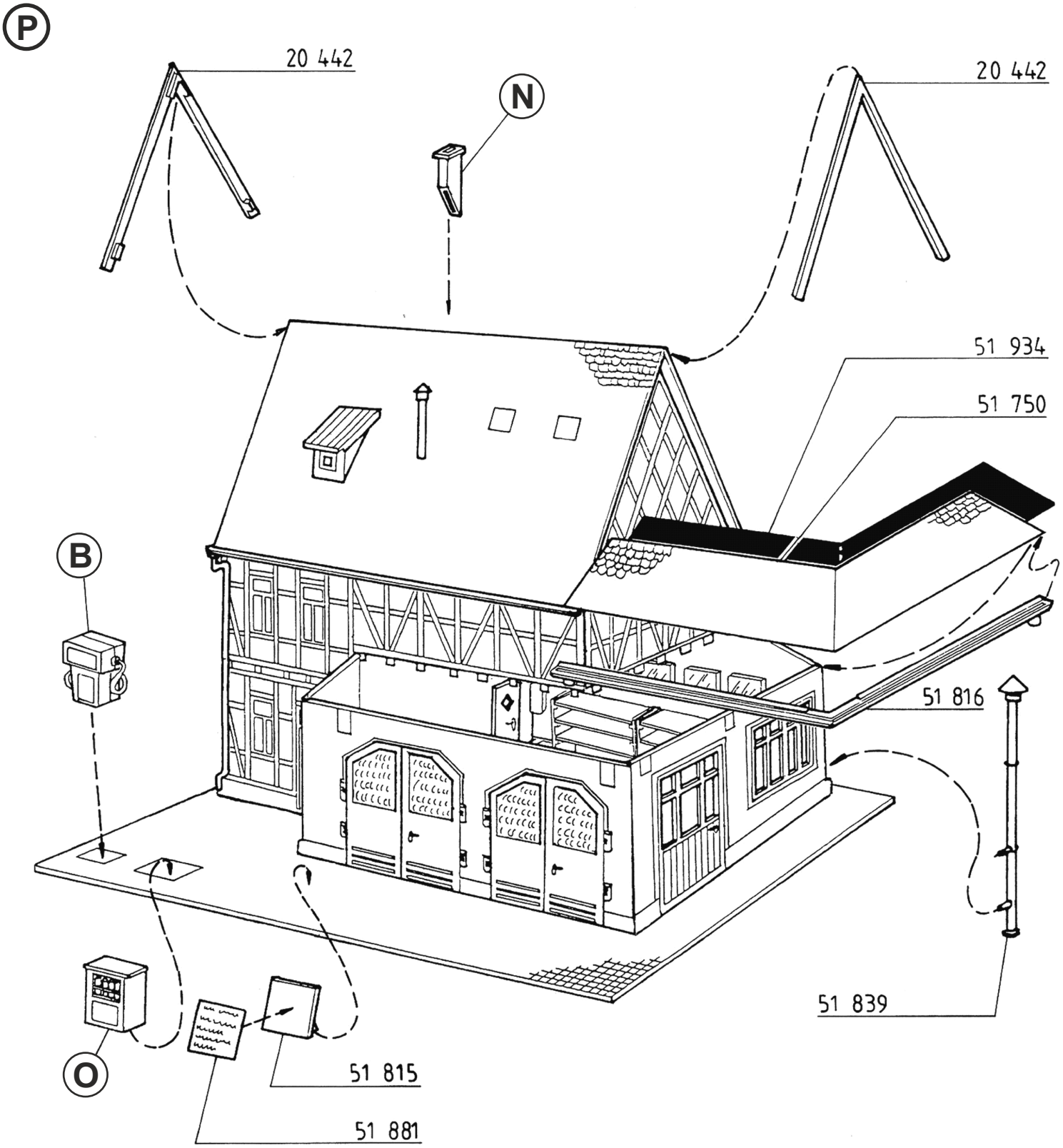

VOLLMER
Eine Marke von Viessmann
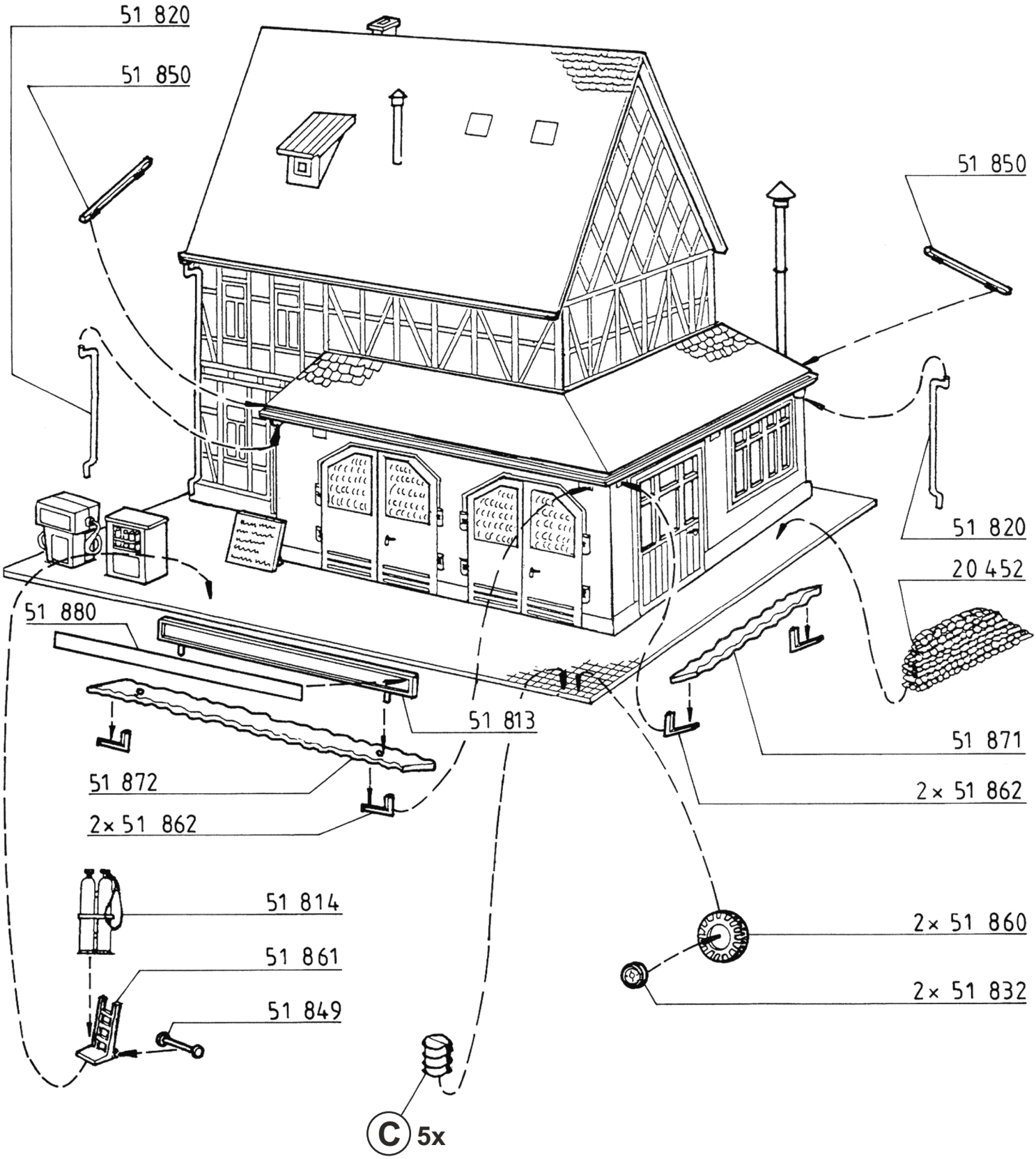
Q