# Bedienungsanleitung
# *Operation Manual*

Viessmann®

CAR motion

## Anhänger/Auflieger
## *Trailers/Semitrailers*

z. B. Art. / *e. g. item* 8210

z. B. Art. / *e. g. item* 8211


1. Wichtige Hinweise / *Important information* ..... 2
2. Einleitung / *Introduction* ..... 2
3. Betrieb / *Operation* ..... 2
4. Gewährleistung / *Warranty* ..... 4


**Innovation, die bewegt!**

DE

# 1. Wichtige Hinweise

Bitte lesen Sie vor der ersten Anwendung des Produktes bzw. dessen Einbau diese Bedienungsanleitung aufmerksam durch. Bewahren Sie diese auf, sie ist Teil des Produktes.

## 1.1 Sicherheitshinweise

**Vorsicht:**

**Verletzungsgefahr!**

Aufgrund der detaillierten Abbildung des Originals bzw. der vorgesehenen Verwendung kann das Produkt Spitzen, Kanten und abbruchgefährdete Teile aufweisen.

## 1.2 Das Produkt richtig verwenden

Dieses Produkt ist bestimmt:

- Zum Anhängen an CarMotion Fahrzeuge.
- Zum Anschluss an CarMotion Fahrzeuge.
- Zum Betrieb in trockenen Räumen.

Jeder darüber hinausgehende Gebrauch gilt als nicht bestimmungsgemäß. Für daraus resultierende Schäden haftet der Hersteller nicht.

## 1.3 Packungsinhalt überprüfen

Kontrollieren Sie den Lieferumfang auf Vollständigkeit:

- Anhänger oder Auflieger aus der CarMotion Serie
- Anleitung

# 2. Einleitung

**Funktionen der CarMotion Anhänger/Auflieger**

Durch den Anschluss an die Zugmaschine werden folgende Funktionen übertragen:

- Infrarot-Sender für Abstandssteuerung
- Bremslichter, Rückleuchten und Rückfahrscheinwerfer
- Blinker rechts/links und Warnblinker steuerbar
- CarMotion Anhänger/Auflieger werden vom Zugfahrzeug automatisch erkannt

# 3. Betrieb

**Achtung!**

Der Anschluss des Anhängers/Aufliegers darf nur bei abgeschaltetem Zugfahrzeug vorgenommen werden.

## Aufsetzen von Aufliegern

Stecken Sie den Stecker des Aufliegers vorsichtig in die vorgesehene Buchse am gewünschten Zugfahrzeug (siehe Abb. 1 und 2).

Drehen Sie den Auflieger zweimal. Dies gewährleistet eine optimale Kabelführung (Abb. 3).

Beim Einstecken des Königszapfens achten Sie bitte darauf, dass keine Kabel eingeklemmt werden (Abb. 4).

**Bitte überprüfen Sie die Kabelführung!** Das Kabel muss flach auf dem Zugfahrzeug aufliegen und nicht durch den Königszapfen eingeklemmt sein (Abb. 5 und 6)!

EN

# *1. Important information*

*Please read this manual completely and attentively before using the product for the first time. Keep this manual. It is part of the product.*

## *1.1 Safety instructions*

***Caution:***

***Risk of injury!***

*Due to the detailed reproduction of the original and the intended use, this product can have peaks, edges and breakable parts.*

## *1.2 Using the product for its correct purpose*

*This product is intended:*

- *For attaching to CarMotion vehicles.*
- *For connecting to CarMotion vehicles.*
- *For operation in dry rooms only.*

*Using the product for any other purpose is not approved and is considered inappropriate. The manufacturer is not responsible for any damage resulting from the improper use of this product.*

## *1.3 Checking the package contents*

*Check the contents of the package for completeness:*

- *Trailer or semitrailer from the CarMotion series*
- *Manual*

# *2. Introduction*

***CarMotion trailer/semitrailer features***

*Upon connecting to the tractor, the following functions are transmitted:*

- *Infrared transmitter for distance control*
- *Braking, rear and reversing lights*
- *Direction indicators right/left and warning lights controllable*
- *CarMotion trailers/semitrailer are automatically detected by the towing vehicle*

# *3. Operation*

***Caution!***

*The trailer/semitrailer may only be connected when the towing vehicle is switched off.*

## Mounting of semitrailers

*Carefully insert the trailer plug into the designated socket on the desired towing vehicle (refer to fig. 1 and 2)*

*Rotate the semitrailer twice to ensure optimal cable routing (fig. 3).*

*When inserting the kingpin, please ensure that no cables are pinched (fig. 4).*

***Verify the cable routing!*** *The cable must lie flat on the towing vehicle and should not be pinched by the kingpin (fig. 5 and 6).*

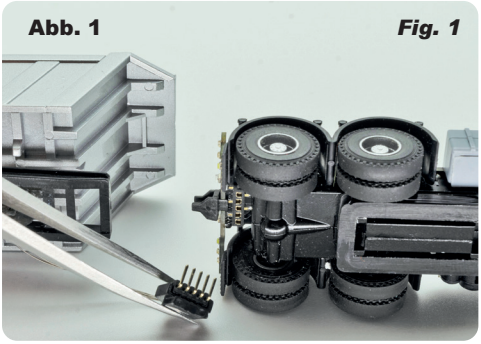


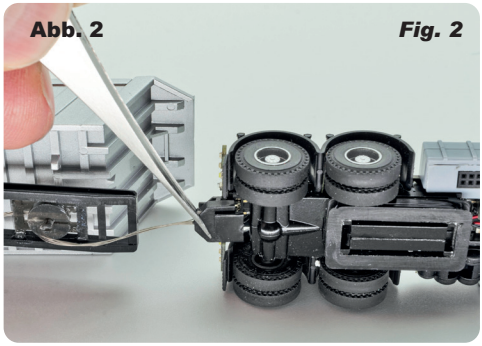


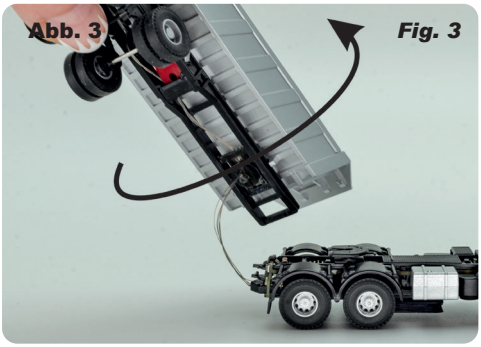

Ein Video dazu finden Sie auf unserer Homepage.

## Anhängen von Anhängern

Hängen Sie den Anhänger gemäß Abb. 7 an.

Danach stecken Sie den Stecker vorsichtig in die vorgesehene Buchse am gewünschten Zugfahrzeug (siehe Abb.8+9).

Die Anhänger/Auflieger werden automatisch vom Zugfahrzeug (ab Fahrzeug-Firmware 1.20) erkannt, ein Eingriff über den CarManager ist somit nicht notwendig.

*Please refer to the video available on our website.*

## *Attachment of trailers*

*Attach the trailer as illustrated in fig. 7.*

*Subsequently, carefully insert the plug into the designated socket on the desired towing vehicle (refer to fig. 8+9).*

*The trailers/semitrailers are automatically detected by the towing vehicle (from vehicle firmware 1.20 onwards), eliminating the need for any intervention via the CarManager.*

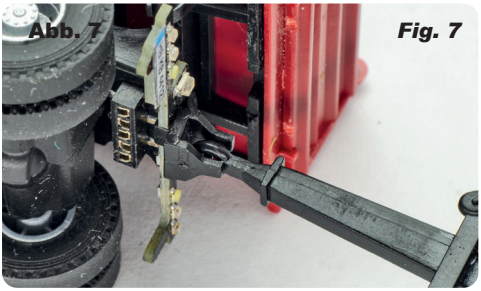


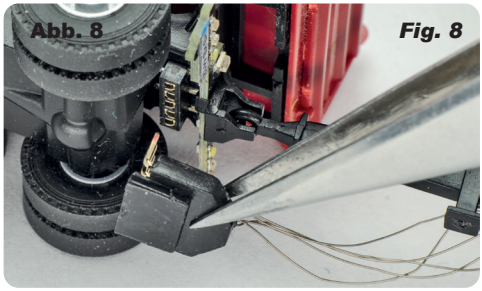


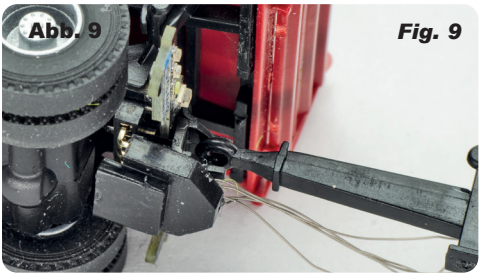


## 4. Gewährleistung

Jeder Artikel wurde vor Auslieferung auf volle Funktionalität geprüft. Der Gewährleistungszeitraum beträgt 2 Jahre ab Kaufdatum. Tritt in dieser Zeit ein Fehler auf und Sie finden die Fehlerursache nicht, nehmen Sie bitte Kontakt mit uns auf (service@viessmann-modell.com). Senden Sie uns den Artikel zur Kontrolle bzw. Reparatur bitte erst nach Rücksprache zu. Wird nach Überprüfung des Artikels ein Herstell- oder Materialfehler festgestellt, wird er kostenlos instandgesetzt oder ausgetauscht. Von der Gewährleistung und Haftung ausgeschlossen sind Beschädigungen des Artikels sowie Folgeschäden, die durch unsachgemäße Behandlung, Nichtbeachten der Bedienungsanleitung, nicht bestimmungsgemäßen Gebrauch, eigenmächtigen Eingriff, bauliche Veränderungen, Gewalteinwirkung, Überhitzung u. ä. verursacht werden.

Entsorgen Sie dieses Produkt nicht über den (unsortierten) Hausmüll, sondern führen Sie es der Wiederverwertung zu.

Änderungen vorbehalten. Keine Haftung für Druckfehler und Irrtümer.

Die aktuelle Version der Anleitung finden Sie auf der Viessmann Homepage unter der Artikelnummer.

## *4. Warranty*

*Each model is tested as to its full functionality prior to delivery. The warranty period is 2 years starting on the date of purchase. Should a fault occur during this period please contact our service department (service@viessmann-modell.com). Please send the item to the Viessmann service department for check and repair only after consultation. If we find a material or production fault to be the cause of the failure the item will be repaired free of charge or replaced. Expressively excluded from any warranty claims and liability are damages of the item and consequential damages due to inappropriate handling, disregarding the instructions of this manual, inappropriate use of the model, unauthorized disassembling, construction modifications and use of force, overheating and similar.*

*Do not dispose of this product through (unsorted) domestic waste, supply it to recycling instead.*

*Subject to change without prior notice. No liability for mistakes and printing errors.*

*You will find the latest version of the manual on the Viessmann website using the item number.*

(DE) **Modellbauartikel, kein Spielzeug!** Nicht geeignet für Kinder unter 14 Jahren! Anleitung aufbewahren!

(EN) **Model building item, not a toy!** Not suitable for children under the age of 14 years! Keep these instructions!

(FR) **Ce n'est pas un jouet!** Ne convient pas aux enfants de moins de 14 ans! Conservez cette notice d'instructions!

(PT) **Não é um brinquedo!** Não aconselhável para menores de 14 anos! Conservar o manual de instruções!

(NL) **Modelbouwartikel, geen speelgoed!** Niet geschikt voor kinderen onder 14 jaar! Gebruiksaanwijzing bewaren!

(IT) **Articolo di modellismo, non è un giocattolo!** Non adatto a bambini al di sotto dei 14 anni! Conservare istruzioni per l'uso!

(ES) **Artículo para modelismo ¡No es un juguete!** No recomendado para menores de 14 años! Conserva las instrucciones de servicio!

**Viessmann Modelltechnik GmbH**
Bahnhofstraße 2a
D - 35116 Hatzfeld-Reddighausen
info@viessmann-modell.com
+49 6452 9340-0
**www.viessmann-modell.de**

FR

FR Cet modèle se recycle À DÉPOSER EN MAGASIN ou À DÉPOSER EN DÉCHÈTERIE
Points de collecte sur www.quefairedesmesdechets.fr

**Made in Europe**

80817
Stand 01/fa
12/2023
Ho/Di/Kf