VOLLMER
Eine Marke von Viessmann

47605

Montageanleitung N E-Lokschuppen mit Türschließvorrichtung, zweiständig

Mounting instruction N E-loco shed with automatic door lock mechanism, double track

DE

Bitte legen Sie die Einzelteile nach Buchstabengruppen zusammen und beginnen Sie dann entsprechend der Zeichnungen mit dem Zusammenbau.

1. Inhalt 1
2. Montage 2

EN

Arrange the individual parts by letter groups, and then begin assembling in accordance with the drawings.

1. Contents 1
2. Mounting 2

1. Inhalt/Contents

Dekopapier: 135679

Spr.-Nr.	Teile-Nr.	Stück
14516	14279	1
	14280	1
	14281	1
	14282	1
14517	14283	1
	14284	1
	14285	1
	14286	1
	14287	1
	14288	1
	14289	1
	14290	1
	14291	1
	14292	1
	14293	3
	14294	1
	14295	1

Spr.-Nr.	Teile-Nr.	Stück
14518	14296	2
	14297	4
	14298	2
	14299	2
	14300	1
14519	14306	1
	14307	3
	14308	1
	14309	1
	14310	1
	14311	1
	14312	2
	14313	2
	14314	2

Spr.-Nr.	Teile-Nr.	Stück
14306	14315	2
	14316	1
	14317	4
	14318	1
	14319	1
	14320	1
	14321	2
	14322	2
	14478	1
	14480	1
	14479	1
14521	14301	2
	14302	4
	14303	2
	14304	1
	14305	2

Schwammring Sponge ring	138156	2
Türschließfeder Door closing spring	138157	2
Gestänge Pushrod	138158	2

DE

Wir verwenden den recyclefähigen Kunststoff Polystyrol.

Wir gratulieren Ihnen zum Erwerb dieses hochwertigen Vollmer-Bausatzes. Die hohe Passgenauigkeit unserer Bausätze wird Ihnen viel Freude bereiten.

Diverse Kleber für die Bausätze finden Sie im Vollmer Sortiment.

Änderungen vorbehalten.
Keine Haftung für Druckfehler und Irrtümer.

EN

We use recyclable polystyrene.

Congratulations on your purchase of this Vollmer product. Our high quality kits will bring you much joy.

You will find various glues for the kits in the Vollmer product range.

Subject to change without prior notice.
No liability for mistakes and printing errors.

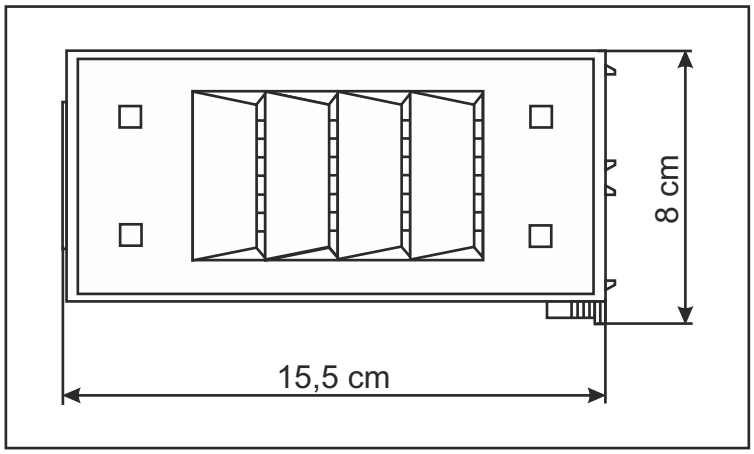

Viessmann Modelltechnik GmbH
Bahnhofstraße 2a
D - 35116 Hatzfeld-Reddighausen
info@viessmann-modell.com
+49 6452 9340-0
www.viessmann-modell.de

Made in Europe

135682
Stand 03/sw
06/2022
SzT

VOLLMER
Eine Marke von Viessmann

2. Montage
Mounting

Ⓐ

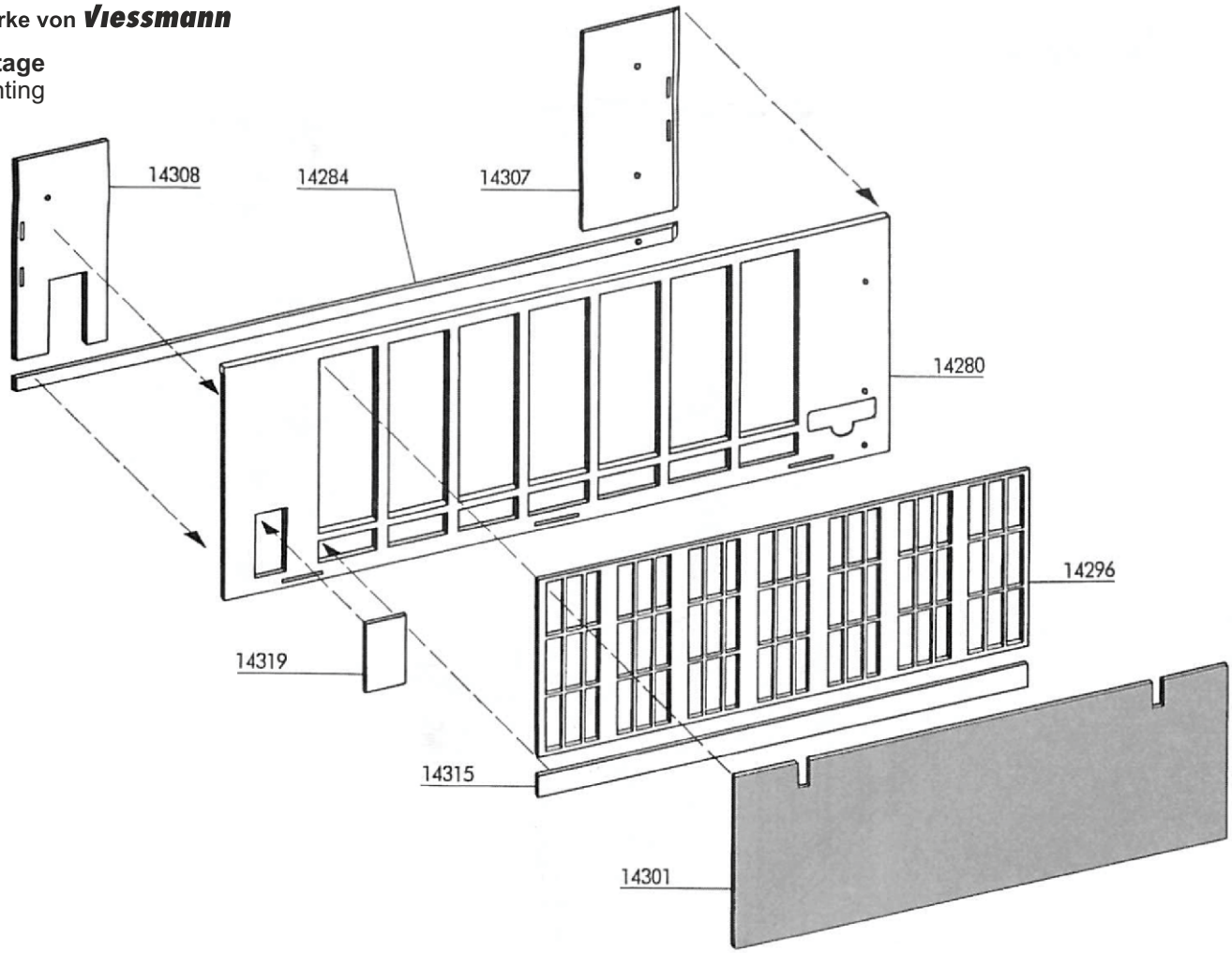

Ⓑ

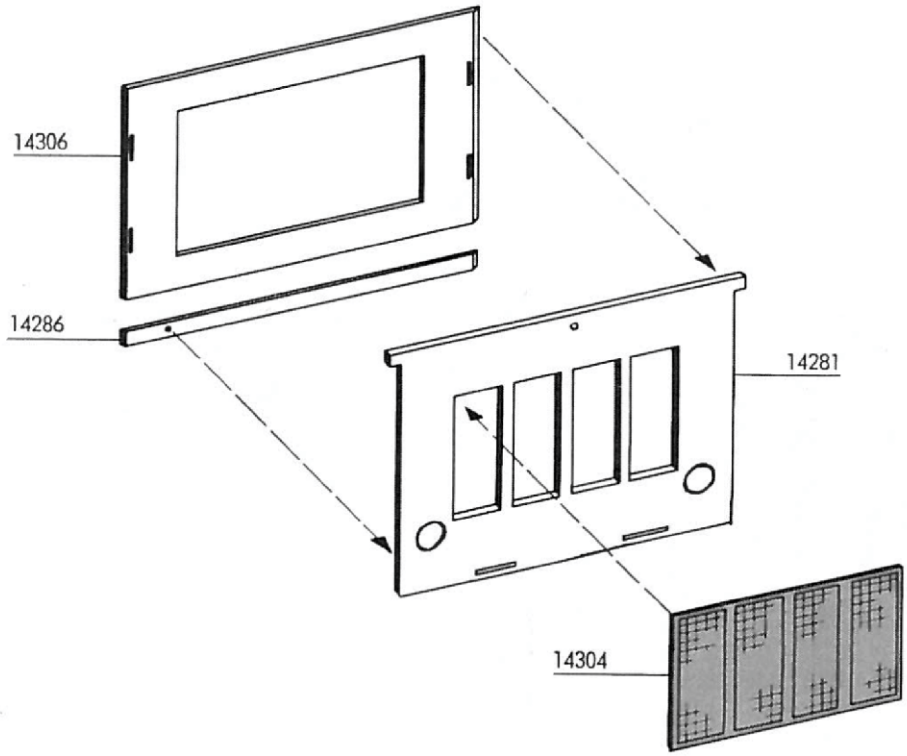

VOLLMER
Eine Marke von Viessmann

©

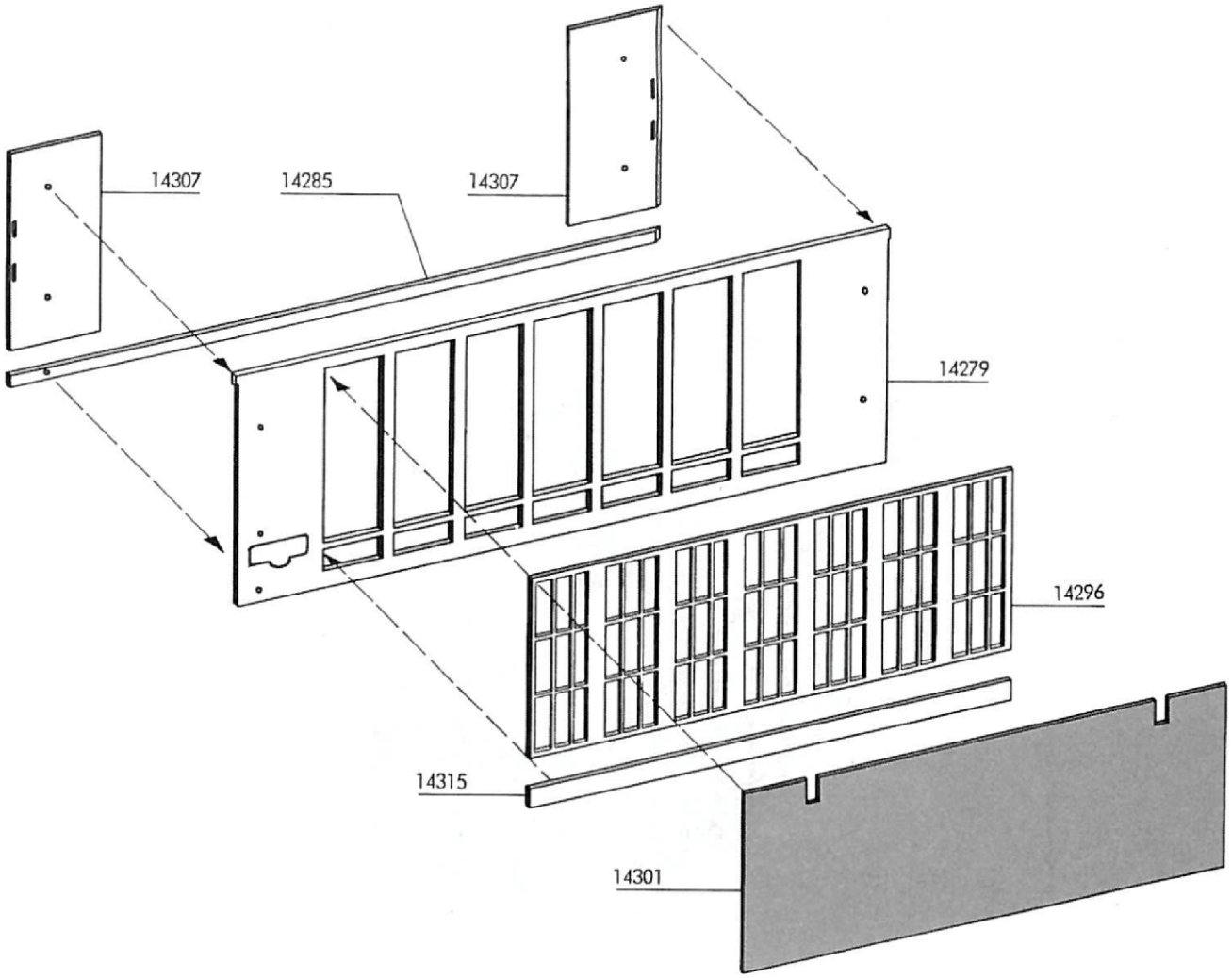

VOLLMER
Eine Marke von Viessmann

D

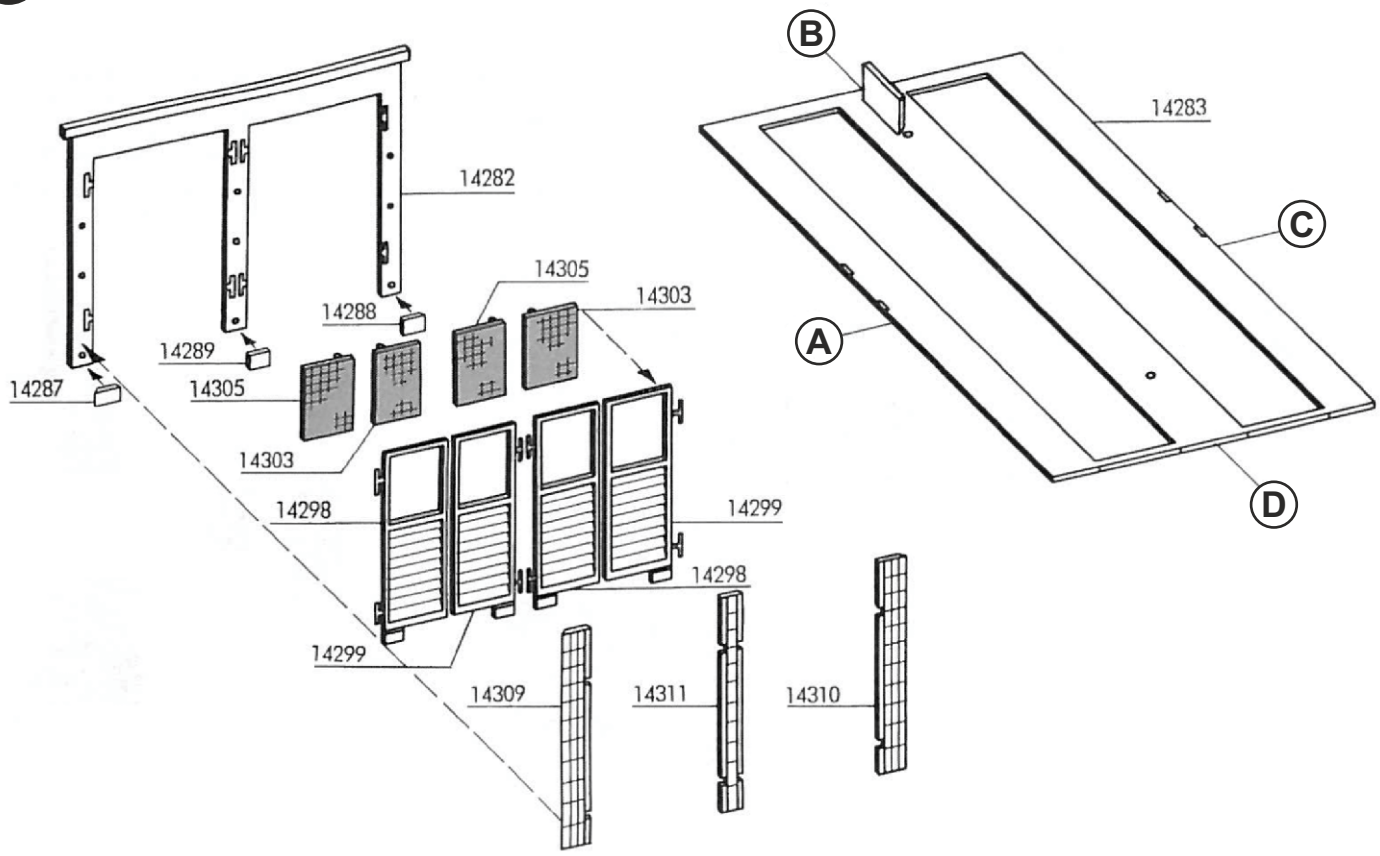

E

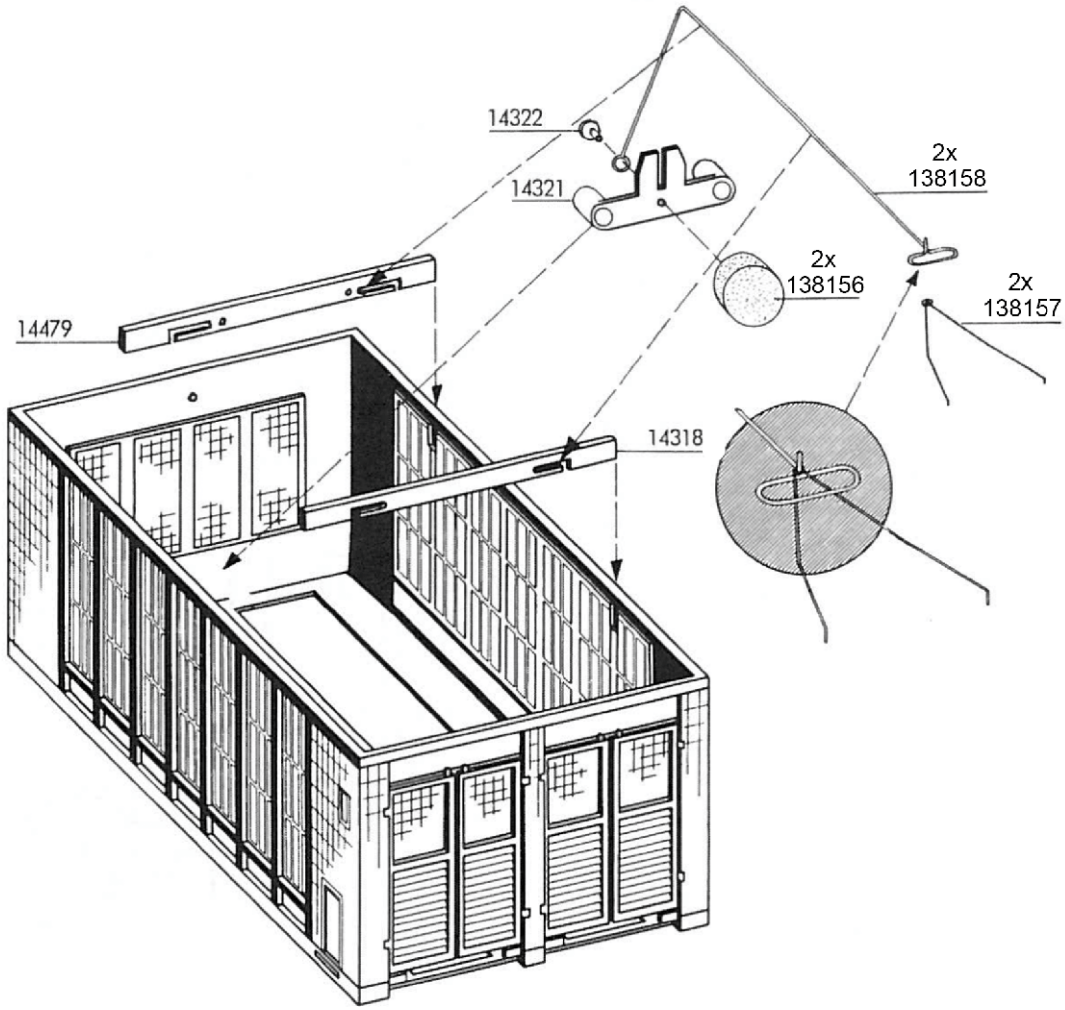

VOLLMER
Eine Marke von Viessmann
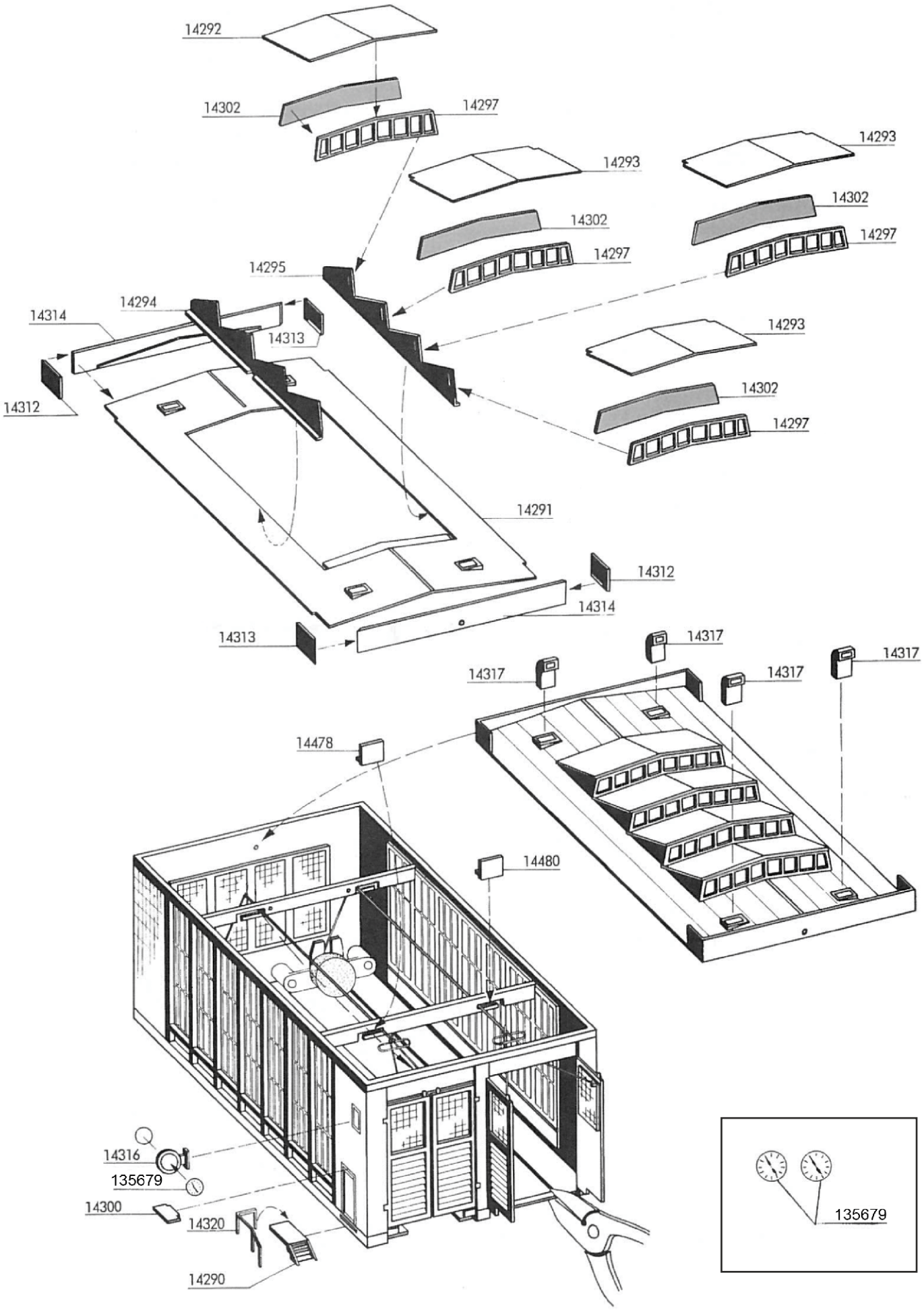
F