kibri Eine Marke von Viessmann

37664

Montageanleitung

Mounting instruction

N/Z Semmering-Viadukt mit Eisbrecherfundamenten, gebogen, eingleisig

N/Z Semmering viaduct with ice breaking foundations, curved, single track

DE

1. Wichtige Hinweise 1
2. Inhalt 2
3. Aufbau mit Oberleitung 2
4. Montage 3

EN

1. Important information 1
2. Contents 2
3. Contruction with catenary 2
4. Mounting 3

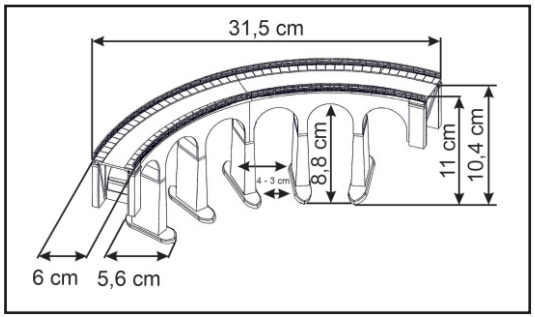

Die aktuelle Version der Anleitung finden Sie auf der kibri-Homepage unter der Artikelnummer.
You will find the latest version of the manual on the kibri website using the item-No.

Änderungen vorbehalten. Keine Haftung für Druckfehler und Irrtümer.
Subject to change without prior notice. No liability for mistakes and printing errors.

Viessmann Modelltechnik GmbH
Bahnhofstraße 2a
D - 35116 Hatzfeld-Reddighausen
info@viessmann-modell.com
+49 6452 9340-0
www.viessmann-modell.de

Schwierigkeitsgrad der Bausätze:
Level of difficulty:

Einsteiger Beginners
Fortgeschrittene Advanced learners
Profis Professionals

Made in Europe

86852
Stand 02/sw
11/2022
FZs

DE

1. Wichtige Hinweise

Bitte halten Sie beim Zusammenbau unbedingt die Reihenfolge der Bauabschnitte ein!

Sicherheitshinweise

Vorsicht

Verletzungsgefahr!
Aufgrund der detaillierten Abbildung des Originals bzw. der vorgesehenen Verwendung kann das Produkt Spitzen, Kanten und abbruchgefährdete Teile aufweisen. Für die Montage sind Werkzeuge nötig.

Montage des Bausatzes
Die beim jeweiligen Montageschritt benötigten Teile trennen Sie bitte mit einem Seitenschneider bzw. Modellbaumesser vorsichtig vom Spritzbaum ab und entgraten die Ränder.

Da Spritzlinge für mehrere Artikel verwendet werden, kann es sein, dass bei diesem Bausatz einige Teile übrig bleiben.

Dieser Bausatz wurde sorgfältig geprüft und verpackt. Sollte es trotzdem einmal vorkommen, dass ein Teil fehlt, fordern Sie dieses bitte per E-Mail oder per Post bei uns an. Bitte nennen Sie uns die Bezeichnung und Artikel-Nummer des Bausatzes sowie Spritzling- und Teile-Nr. Diese Angaben finden Sie in der Bauanleitung. Sie erhalten dann umgehend von uns Ersatz.

Passenden Kleber für die Bausätze finden Sie im kibri Sortiment.

EN

1. Important information

Please observe the correct sequence when assembling the parts to sub-assemblies and to the completed product!

Safety information

Caution:

Risk of injury!
Due to the finely detailed reproduction of the original and the intended use, this product may have sharp points or edges as well as parts that may easily break off. Some tools are required for assembly.

Assembly
Carefully separate the parts required for the respective assembly phase with a side cutter or a sharp utility knife from the injection-moulded sprue and deflash the edges.

Since some sprues are used for several different products it is quite possibly that some parts may not be needed for this particular product.

The contents of this kit have been carefully checked against the parts list. However, should a part be missing please contact us by e-mail or by sending a letter. Please state the precise product description and the item-No. as well as the No. of the sprue and the specific part that is missing. You will find all necessary information in this manual. We will promptly supply the missing parts.

You will find suitable glue for the kits in the kibri product range.

2. Inhalt

Kontrollieren Sie nach dem Auspacken den Lieferumfang auf Vollständigkeit:

- Anleitung

2. Contents

Check the contents of the package for completeness after unpacking:

- Manual

Teile-Nr.	Stück	Teile-Nr.	Stück
R354	4	R367	2
R355	4	R368	2
R356	4		
R359	4	R375	10
		R376	10
R360	4	R377	5
		R377A	3
R363	2	R378	5
R364	2		
R365	2		
R366	6		

3. Aufbau mit Oberleitung

Construction with catenary

Beim Aufbau mit Oberleitung bitte beachten!

Please take note: For construction with catenary

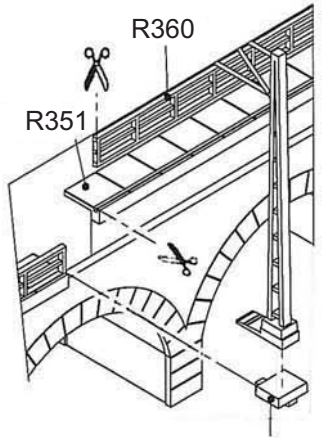

Art./item 37676

Laufsteg **R351** und Geländer **R360** müssen beim Einbau der Oberleitungsmasten-Konsole Art. **37676** entsprechend abgeschnitten werden.

The section **R351** and railings **R360** must be cut out when constructing the overhead catenary console item **37676**

› Empfohlener Oberleitungsmast:
Viessmann Art. 4310 N Streckenmast

› Empfohlener Fahrdraht:
Viessmann Art. 4340, L 135,5 mm

› Recommended catenary mast:
Viessmann item 4310 H0 Standard mast

› Recommended catenary wire:
Viessmann item 4340, L 135,5 mm

Bei dieser Brücke können folgende Gleissysteme verwendet werden:

The following track systems can be used with this bridge:

Shinohara N Code 70, Shinohara N Code 60, Peco Finescale N, Arnold, Fleischmann Picolo, Hornby Arnold N, Roco N, Kato Unitrack N, Peco Streamline N, Tomix Finetrack N, Minitrix N.

DE

Hochauflösende Druckvorlagen für Beschriftungen und Beschilderungen finden Sie auf unserer Homepage www.kibri.de im Download Center. Die Dekobögen lassen sich auf einem handelsüblichen Farbdrucker ausdrucken. Für den jeweiligen Druckertyp (Tintenstrahl oder Laser) geeignetes Papier bzw. Folie gibt es im Schreibwarenfachhandel. Ideal sind selbstklebende, glatte Papiere oder Folien mit geringer Materialstärke.

Ausdrucken – ausschneiden – aufkleben – fertig!

EN

The high-resolution master copy for all kind of signs in your kibri kit are available as download for free. Deco sheets can be printed by using a standard colour printer. Suitable paper or foil for the respective printers are offered by specialized trade. Best way is to use self-adhesive smooth papers or foil with low material thickness.

Print – cut – stick – ready!

Kataloge von Viessmann und kibri/Vollmer können auch bequem über das Internet angefordert werden.
Catalogues by Viessmann and kibri/Vollmer can be ordered alternatively via internet.

Universeller Einsatz mit allen Gleissystemen

Universal application with all track systems

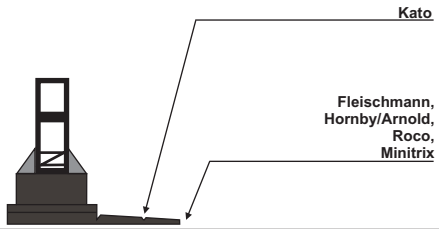

Universal-Fahrdrähte

Universal catenary wires

Artikel	für Mastabstand	Verpackungseinheit
4350	76 – 87 mm	5 Stück
4351	87 – 103 mm	5 Stück A
4352	103 – 114 mm	5 Stück
4353	114 – 130 mm	5 Stück
4354	130 – 147 mm	5 Stück
4355	147 – 163 mm	5 Stück
4356	163 – 179 mm	5 Stück
4357	179 – 196 mm	5 Stück
4358	196 – 218 mm	5 Stück

Welcher Fahrdraht für welches Gleis?

Which catenary wire for which track?

Fertige Fahrdrähte

Finished catenary wires

Hersteller	System	Gleismitten-radius	Fahrdrahtlänge	Artikel	Verpackungs-einheit
Hornby/ Arnold	R1	192,0 mm	61,0 mm	**4332**	5 Stück
	R2	222,0 mm	70,5 mm	**4333**	A
	R3	400,0 mm	126,0 mm	**4338**	A
	R4	430,0 mm	135,5 mm	**4340**	
Fleischmann	R1	192,0 mm	61,0 mm	**4332**	5 Stück
	R2	225,6 mm	71,5 mm	**4334**	
	R3	396,4 mm	125,0 mm	**4337**	
	R4	430,0 mm	135,5 mm	**4340**	
Kato	R2	282,0 mm	89,0 mm	**4330**	5 Stück
Roco	R1	194,6 mm	61,0 mm	**4332**	5 Stück
	R2	228,2 mm	71,5 mm	**4334**	
	R4	329,0 mm	103,5 mm	**4335**	
	R5	362,6 mm	114,0 mm	**4336**	
Minitrix	R1	194,6 mm	61,0 mm	**4332**	5 Stück
	R2	228,2 mm	71,5 mm	**4334**	
	R3	329,0 mm	103,5 mm	**4335**	
	R4	362,0 mm	114,0 mm	**4336**	

A = *Auslauf*

4. Montage
Mounting

1 4x

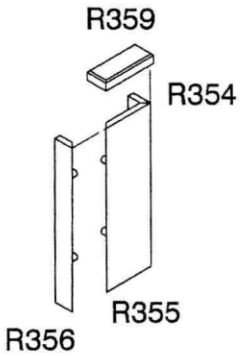

2 5x

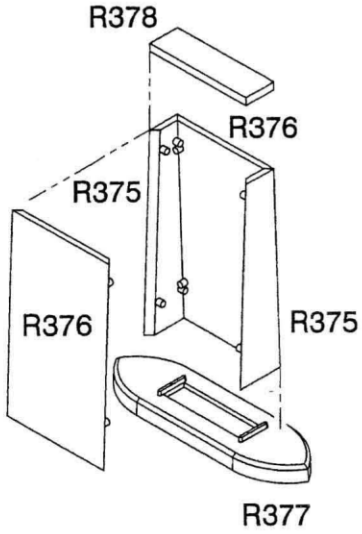

Pos./pos. R377
› nur bei Gewässer-Überbrückung
› only for bridging connection

3

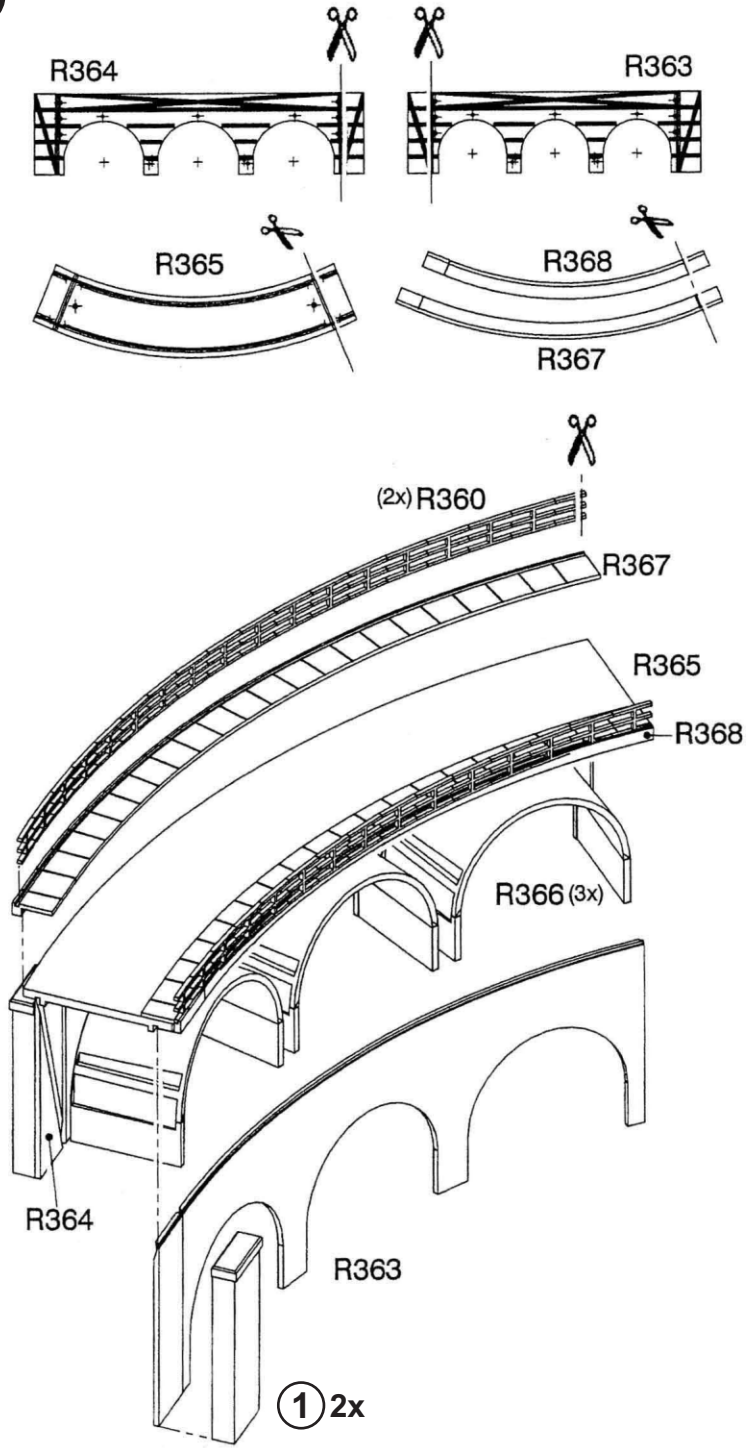

4

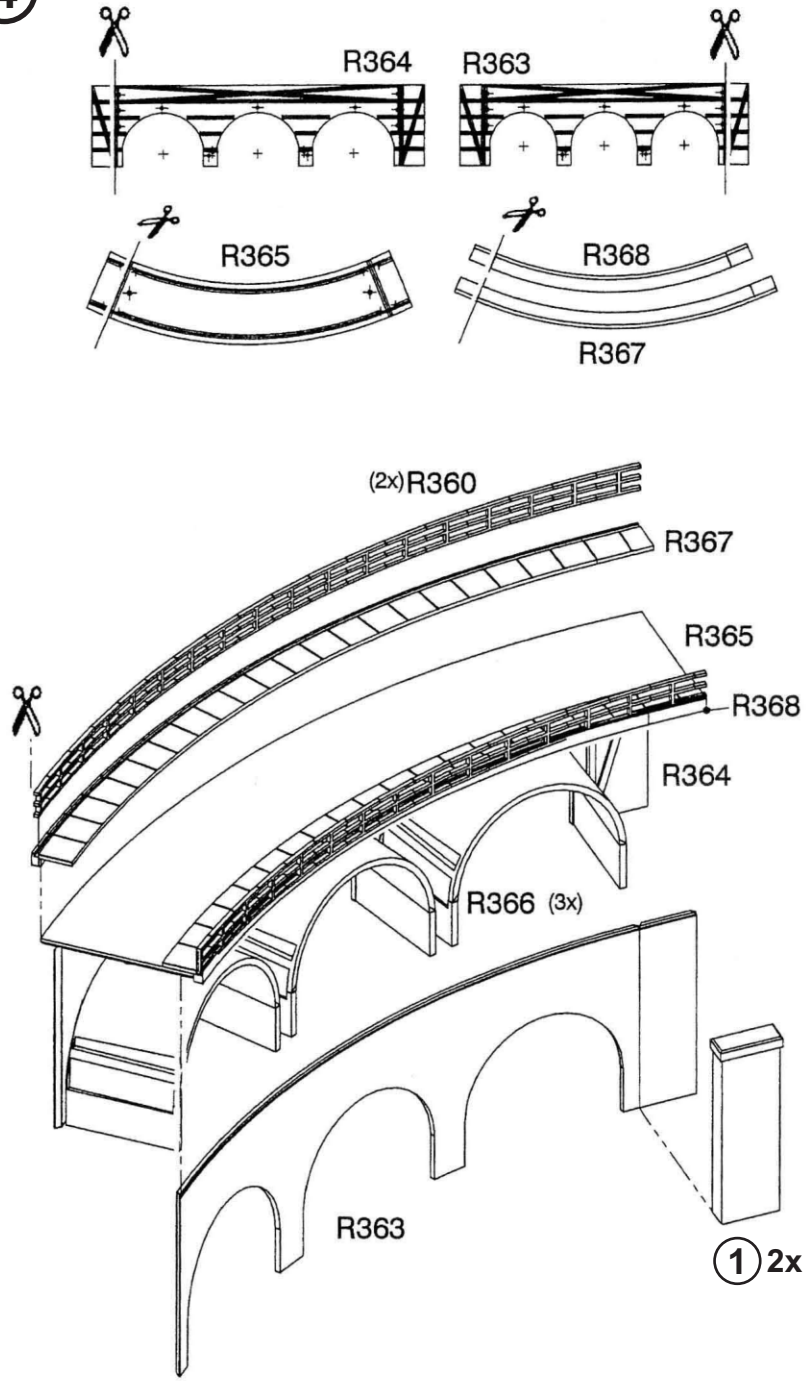

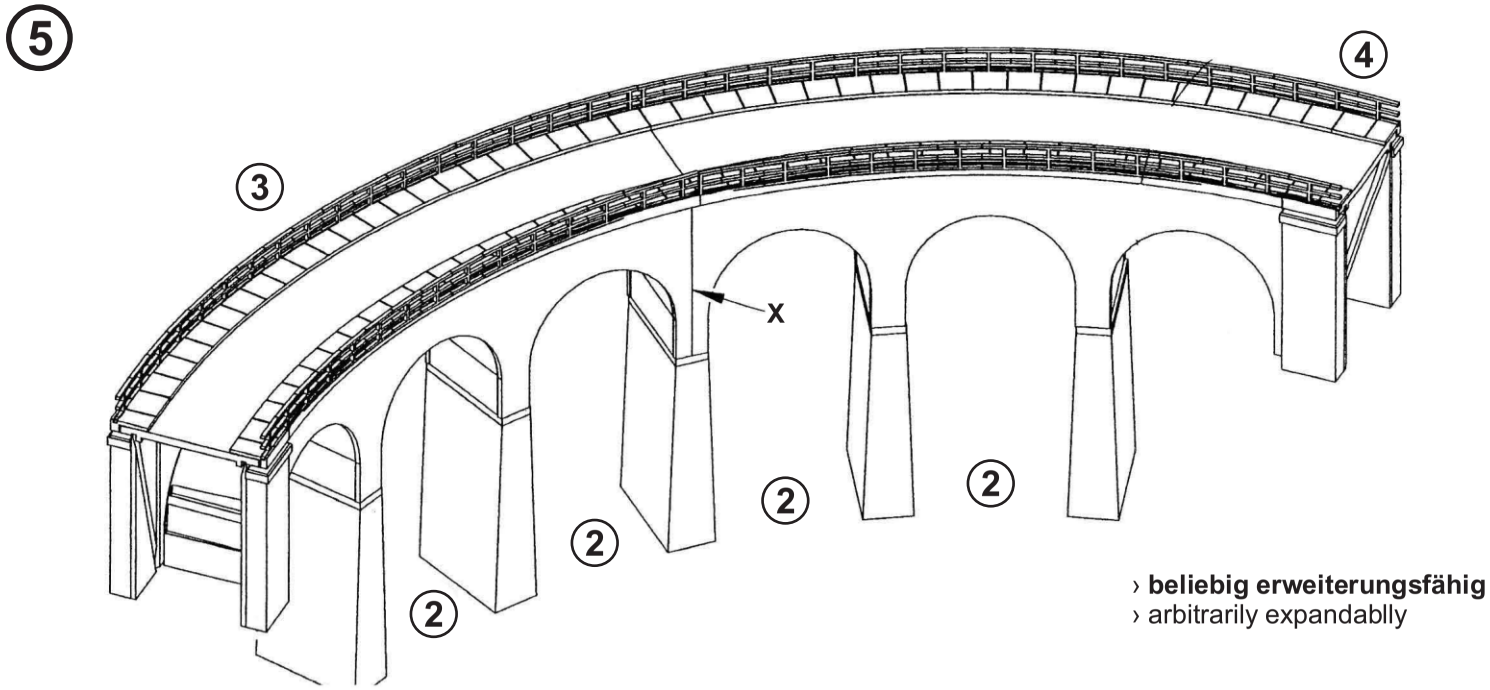

› **beliebig erweiterungsfähig**
› arbitrarily expandablly

Anwendungsbeispiele
Example of use

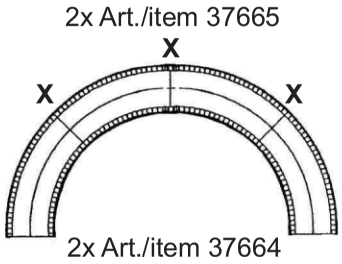

Zweigleisiger Aufbau: beliebig erweiterungsfähig
Double track construction: arbitrarily expandablly

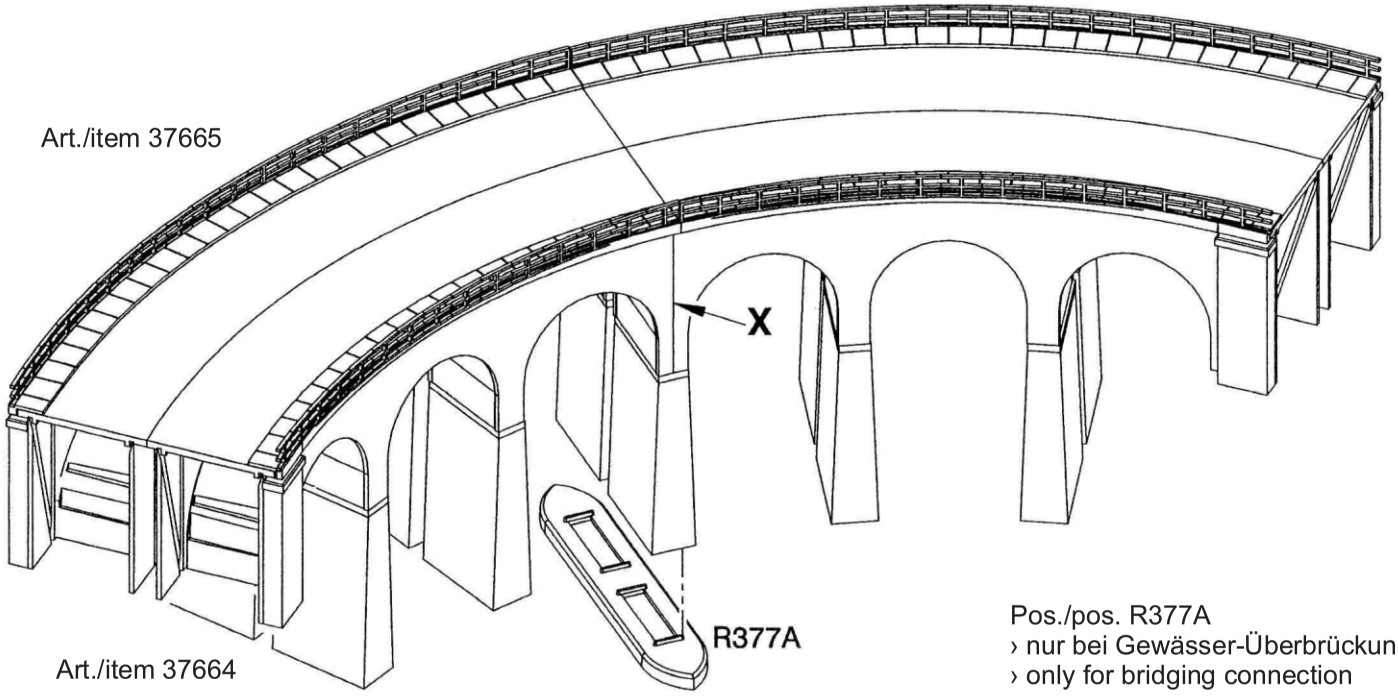

Pos./pos. R377A
› nur bei Gewässer-Überbrückung
› only for bridging connection

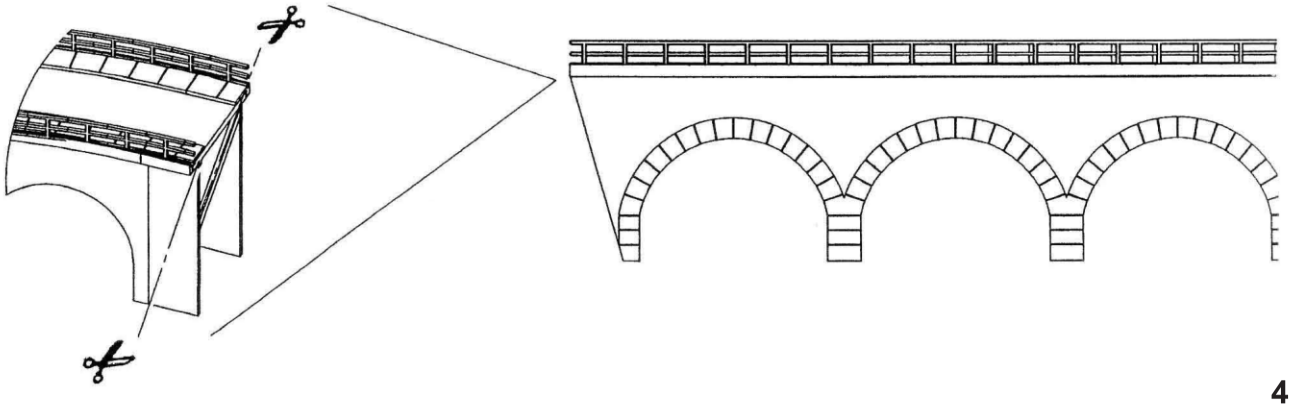

Anwendungsbeispiele
Example of use

Eingleisiger Aufbau
Single track construction

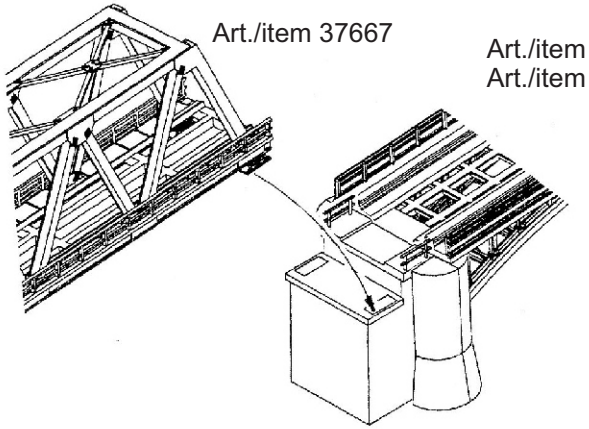

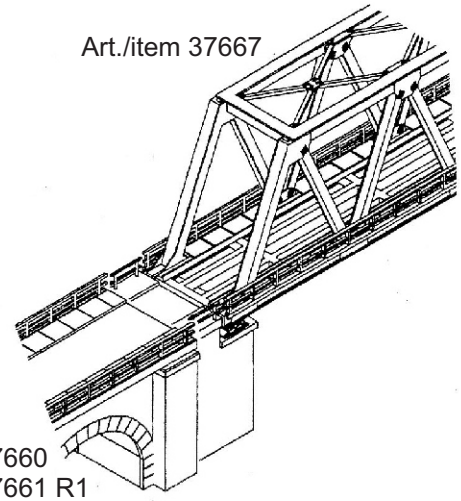

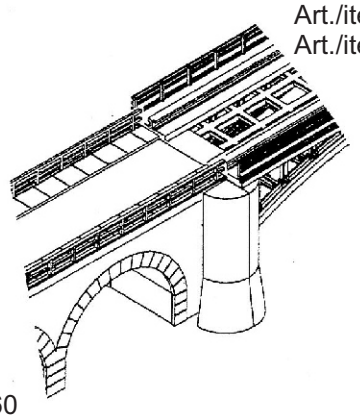

Zweigleisiger Aufbau
Double track construction

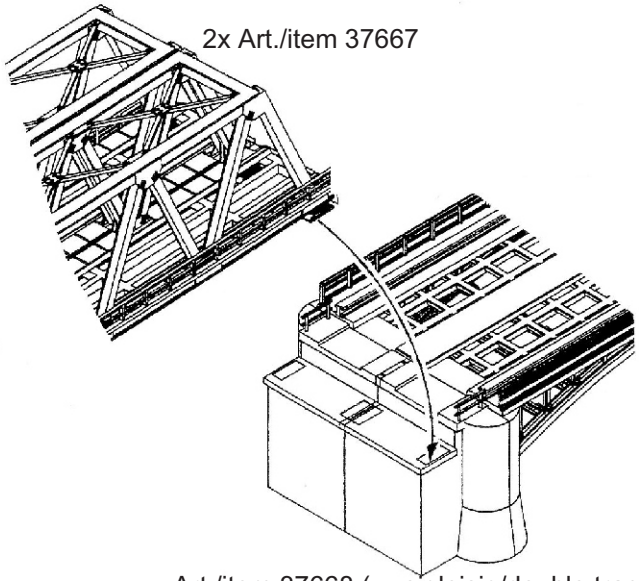

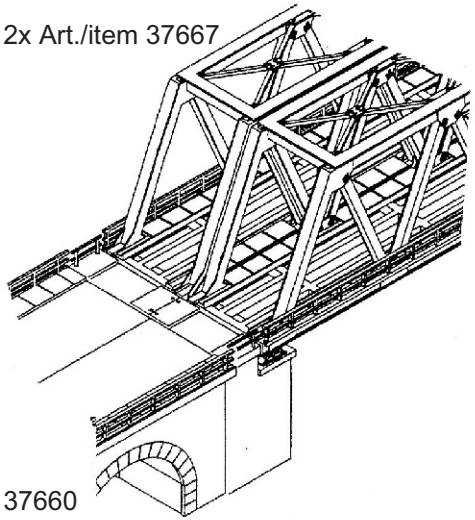

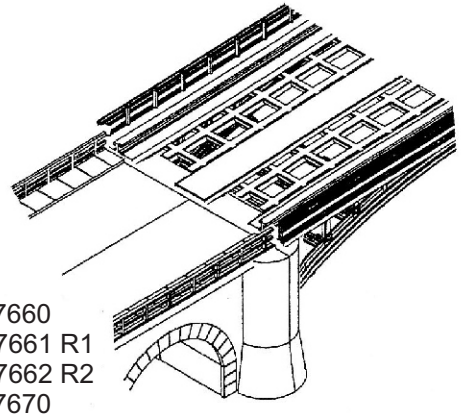

Die geniale Aufbaulösung!

Gleiche sowie unterschiedliche Brücken sind wahlweise hintereinander aufbau- und austauschbar, bei gleicher Fahrbahnhöhe von 4,7 cm. Gleiche sowie unterschiedliche Brücken und Viadukte sind im Schaubild dargestellt, wahlweise hintereinander aufbau- und austauschbar bei gleichbleibender Fahrbahnhöhe von 10,1 cm.

The brilliant construction solution!

Identical as well as different bridges can be built up one behind the other and they are interchangeable at the same height of the track.
Height of the track constant of 4,7 cm. Identical as well as different bridges and viaducts can be built up one behind the other and they are interchangeable at the same height of the track.
Height of the track constant of 10,1 cm.

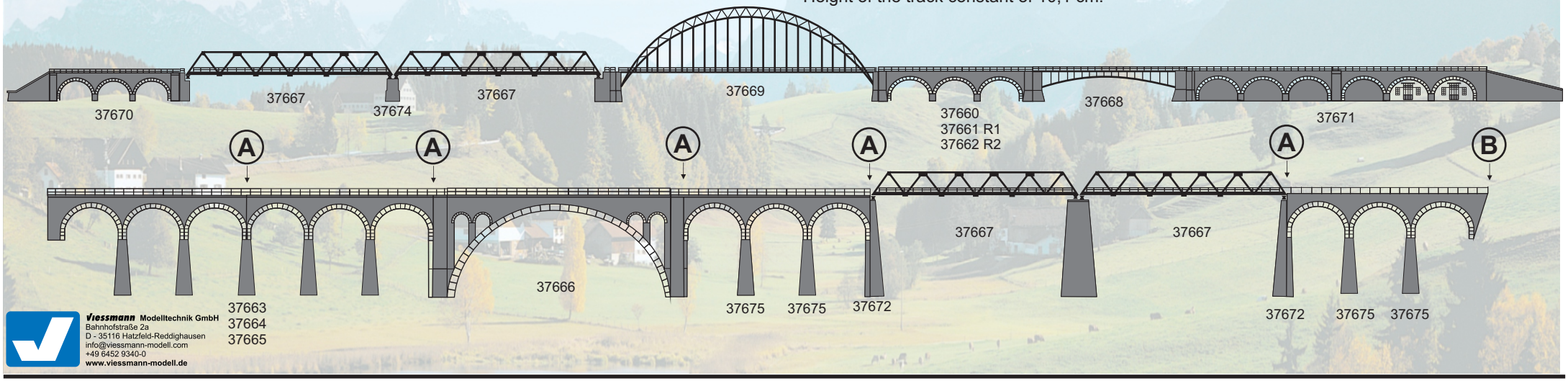

viessmann Modelltechnik GmbH
Bahnhofstraße 2a
D - 35116 Hatzfeld-Reddighausen
info@viessmann-modell.com
+49 6452 9340-0
www.viessmann-modell.de

Zur weiteren Ausgestaltung empfehlen wir folgende Artikel:

We recommend the use of following articles to enhance the appearance of the model:

Art./item 37672

N/Z Viadukt-Brückenköpfe, 2 Stück
N/Z Viaduct bridgeheads, 2 pcs.

Passend zu den Viadukten Art. 37663 – 37665 und der Stahlbrücke Art. 37667.
Suitable for the viaducts item 37663 – 37665 and the iron bridge item 37667.

Art./item 37673

N/Z Viadukt-Mittelpfeiler
N/Z Viaduct central pillar

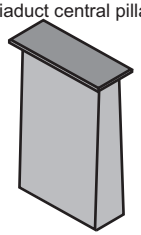

Passend zur Stahlbrücke Art. 37667 und in Verbindung mit den Viadukten 37663 – 37665.
Suitable for the iron bridge item 37667 and in combination with the viaducts item 37663 – 37665.

Art./item 37674

N/Z Brücken-Mittelpfeiler
N/Z Central bridge pillar

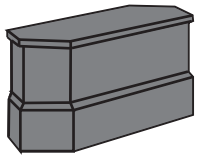

Passend zur Stahlbrücke Art. 37667. Ein- oder zweigleisig verwendbar. Bei mehrfach hintereinander aufgebauter Brücke erforderlich.
Suitable for the bridge item 37667.
For single or double track construction.
Necessary for expanding bridge construction

Art./item 37675

N/Z Viaduktpfeiler mit Eisbrecherfundamenten, 6 Stück
N/Z Viaduct pillars with ice breaking foundations, 6 pcs.

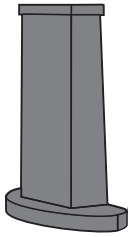

Passend zu Art. 37660 – 37662. Auch bei zweigleisigem Aufbau verwendbar. Mit Eisbrecher-Fundamenten.
Suitable for item 37660 – 37662.
Also suitable for double track construction.
With ice breaking foundations.

Anwendungsbeispiele

Application examples

Ⓐ

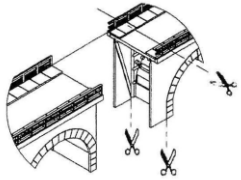

Ⓑ

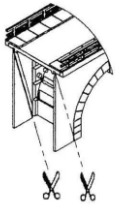

Art./item 37676

N/Z Oberleitungsmastenträger, 16 Stück
N/Z Catenary supports, 16 pcs.

Art./item 37968

N Mauerplatte regelmäßig, 20 x 12 cm
N Wall plate regular, 20 x 12 cm