kibri Eine Marke von Viessmann

36402

Montageanleitung

Mounting instruction

Z Burg Wildenstein

Z Castle Wildenstein

DE

1. Wichtige Hinweise 1
2. Inhalt 2
3. Montage 3

EN

1. Important information 1
2. Contents 2
3. Mounting 3

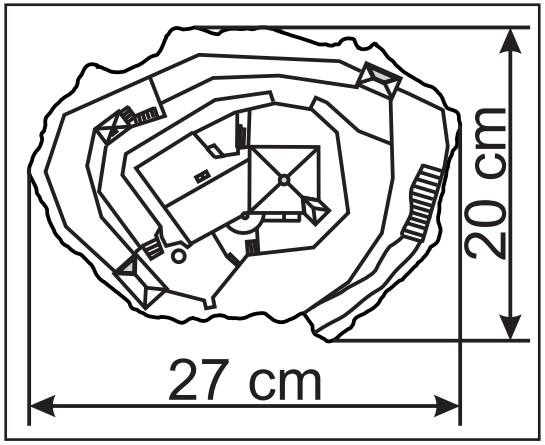

Die aktuelle Version der Anleitung finden Sie auf der kibri-Homepage unter der Artikelnummer.
You will find the latest version of the manual on the kibri website using the item-No.

Änderungen vorbehalten. Keine Haftung für Druckfehler und Irrtümer.
Subject to change without prior notice. No liability for mistakes and printing errors.

Viessmann Modelltechnik GmbH
Bahnhofstraße 2a
D - 35116 Hatzfeld-Reddighausen
info@viessmann-modell.com
+49 6452 9340-0
www.viessmann-modell.de

Schwierigkeitsgrad der Bausätze:
Level of difficulty:

Einsteiger
Beginners

Fortgeschrittene
Advanced learners

Profis
Professionals

Made in Europe

88670
Stand 03/sw
12/2022
FZs/Ho

DE

1. Wichtige Hinweise

Bitte halten Sie beim Zusammenbau unbedingt die Reihenfolge der Bauabschnitte ein!

Sicherheitshinweise

Vorsicht

Verletzungsgefahr!
Aufgrund der detaillierten Abbildung des Originals bzw. der vorgesehenen Verwendung kann das Produkt Spitzen, Kanten und abbruchgefährdete Teile aufweisen. Für die Montage sind Werkzeuge nötig.

Montage des Bausatzes
Die beim jeweiligen Montageschritt benötigten Teile trennen Sie bitte mit einem Seitenschneider bzw. Modellbaumesser vorsichtig vom Spritzbaum ab und entgraten die Ränder.

Da Spritzlinge für mehrere Artikel verwendet werden, kann es sein, dass bei diesem Bausatz einige Teile übrig bleiben.

Dieser Bausatz wurde sorgfältig geprüft und verpackt. Sollte es trotzdem einmal vorkommen, dass ein Teil fehlt, fordern Sie dieses bitte per E-Mail oder per Post bei uns an. Bitte nennen Sie uns die Bezeichnung und Artikel-Nummer des Bausatzes sowie Spritzling- und Teile-Nr. Diese Angaben finden Sie in der Bauanleitung. Sie erhalten dann umgehend von uns Ersatz.

Passenden Kleber für die Bausätze finden Sie im kibri Sortiment.

EN

1. Important information

Please observe the correct sequence when assembling the parts to sub-assemblies and to the completed product!

Safety information

Caution:

Risk of injury!
Due to the finely detailed reproduction of the original and the intended use, this product may have sharp points or edges as well as parts that may easily break off. Some tools are required for assembly.

Assembly
Carefully separate the parts required for the respective assembly phase with a side cutter or a sharp utility knife from the injection-moulded sprue and deflash the edges.

Since some sprues are used for several different products it is quite possibly that some parts may not be needed for this particular product.

The contents of this kit have been carefully checked against the parts list. However, should a part be missing please contact us by e-mail or by sending a letter. Please state the precise product description and the item-No. as well as the No. of the sprue and the specific part that is missing. You will find all necessary information in this manual. We will promptly supply the missing parts.

You will find suitable glue for the kits in the kibri product range.

2. Inhalt

Kontrollieren Sie nach dem Auspacken den Lieferumfang auf Vollständigkeit:

- Dekopapier Z15
- Schwarzes Papier
- Anleitung

2. Contents

Check the contents of the package for completeness after unpacking:

- Decoration sheet Z15
- Black paper
- Manual

Teile-Nr.	Stück	Teile-Nr.	Stück	Teile-Nr.	Stück	Teile-Nr.	Stück
O1	1	O16	1	O58	1	O84	1
O2	1	O17	1	O59	1	O85	1
O3	1	O18	1	O60	1	O86	1
O4	1	O19	1	O61	1	O87	1
O5	1					O88	1
O6	1	O34	1	O62	1	O89	1
O7	3	O35	1	O63	1		
O8	1	O36	1	O64	1	O91	1
		O37	2	O65	1		
O9	1			O66	1	O92	16
O20	1	O38	1	O67	1	O93	10
O21	1	O39	1	O68	1	O94	12
O22	1	O40	1	O69	1		
O23	1	O41	1	O70	1	A558	1
O24	1	O42	1	O71	1		
O25	1	O43	1	O72	1	H218	4
O26	1	O44	1	O73	1		
O27	1	O45	1	O74	1	O95	1
O28	1						
O29	1	O46	1	O75	1		
O30	1	O47	1	O76	1		
O31	1	O48	1	O77	1		
O32	1	O49	1	O78	1		
O33	1	O50	1	O79	1		
		O51	1	O80	1		
O12	1	O52	1	O81	1		
O13	1	O53	1	O82	1		
		O54	1	O83	1		
O14	1	O55	1				
O15	1	O56	1				
		O57	1				

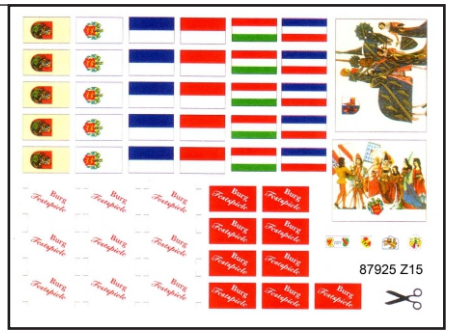

DE

Hochauflösende Druckvorlagen für Beschriftungen und Beschilderungen finden Sie auf unserer Homepage www.kibri.de im Download Center. Die Dekobögen lassen sich auf einem handelsüblichen Farbdrucker ausdrucken. Für den jeweiligen Druckertyp (Tintenstrahl oder Laser) geeignetes Papier bzw. Folie gibt es im Schreibwarenfachhandel. Ideal sind selbstklebende, glatte Papiere oder Folien mit geringer Materialstärke.

Ausdrucken – ausschneiden – aufkleben – fertig!

EN

The high-resolution master copy for all kind of signs in your kibri kit are available as download for free. Deco sheets can be printed by using a standard colour printer. Suitable paper or foil for the respective printers are offered by specialized trade. Best way is to use self-adhesive smooth papers or foil with low material thickness.

Print – cut – stick – ready!

Kataloge von Viessmann und kibri/Vollmer können auch bequem über das Internet angefordert werden.
Catalogues by Viessmann and kibri/Vollmer can be ordered alternatively via internet.

Zweifarben-Spritzgießverfahren
Two-colour injection moulding process

Einzelne Teile werden durch Vor- und Überspritzen zweifarbig hergestellt, wie zum Beispiel Fenster und Glas. Dadurch benötigt man weniger Einzelteile und das Modell lässt sich komfortabler zusammenbauen. Zudem können keine Klebstoffreste das Modell in seiner Perfektion stören.

Some parts are produced in two colours by means of a pre-injection followed by a second one, e. g. windows and glass. So you have less component parts and the model can be assembled much easier. Furthermore no glue residues can spoil the perfection of the model.

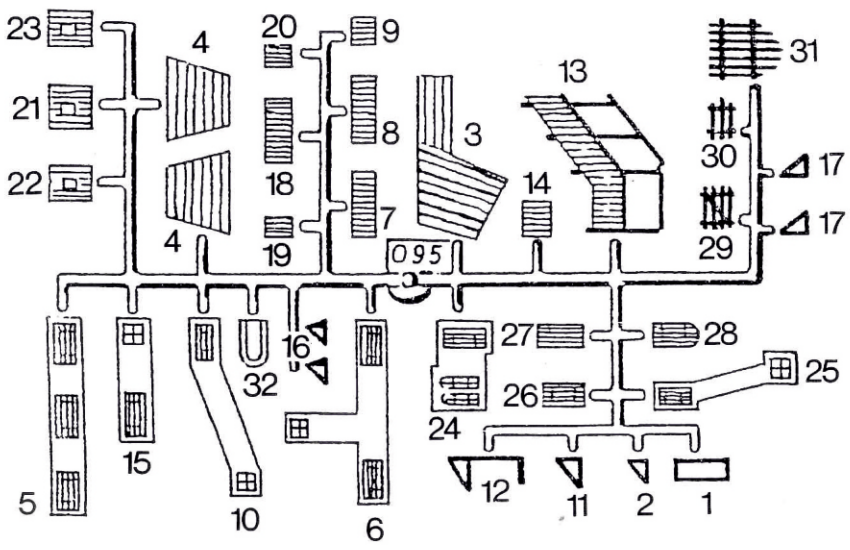
23
21
22
4
4
20
18
19
9
8
7
3
13
14
31
30
29
17
17
095
16
32
27
28
26
25
24
5
15
10
6
12
11
2
1

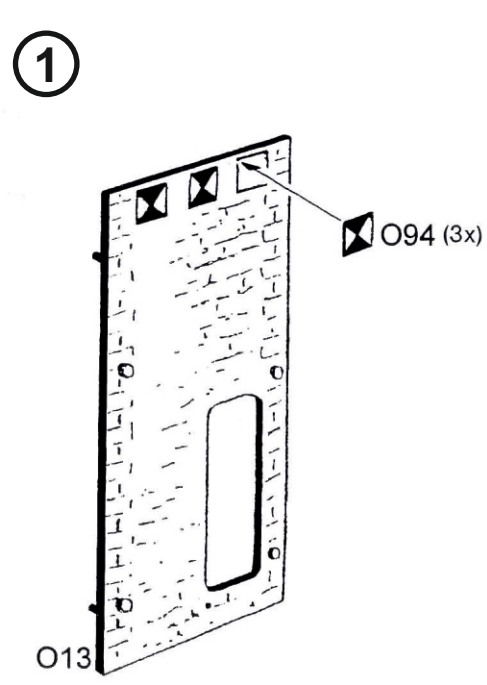
1
O94 (3x)
O13

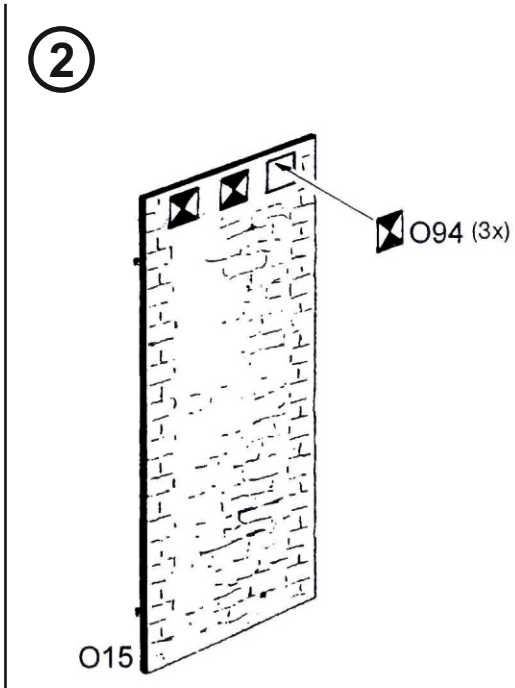
2
O94 (3x)
O15

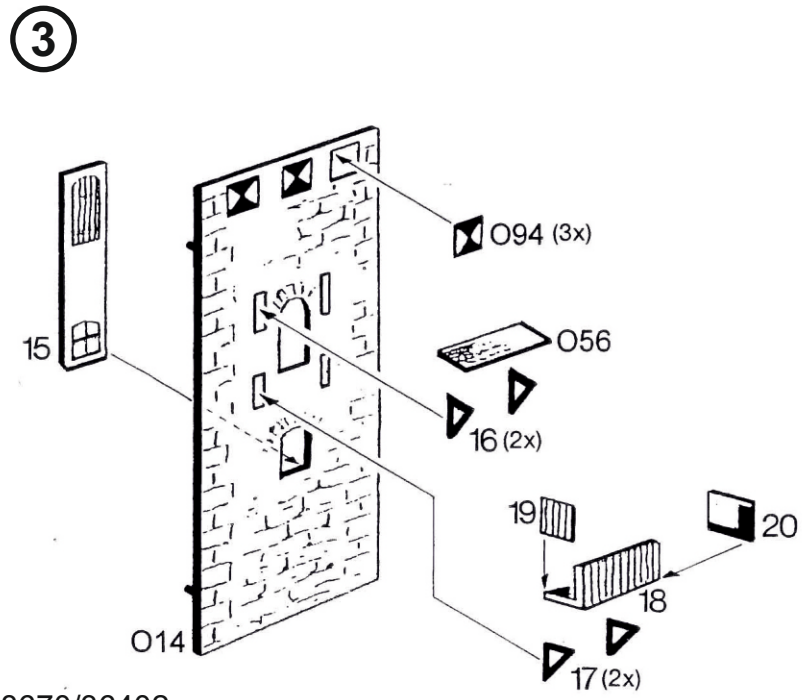
3
O94 (3x)
15
O56
16 (2x)
19
20
18
O14
17 (2x)

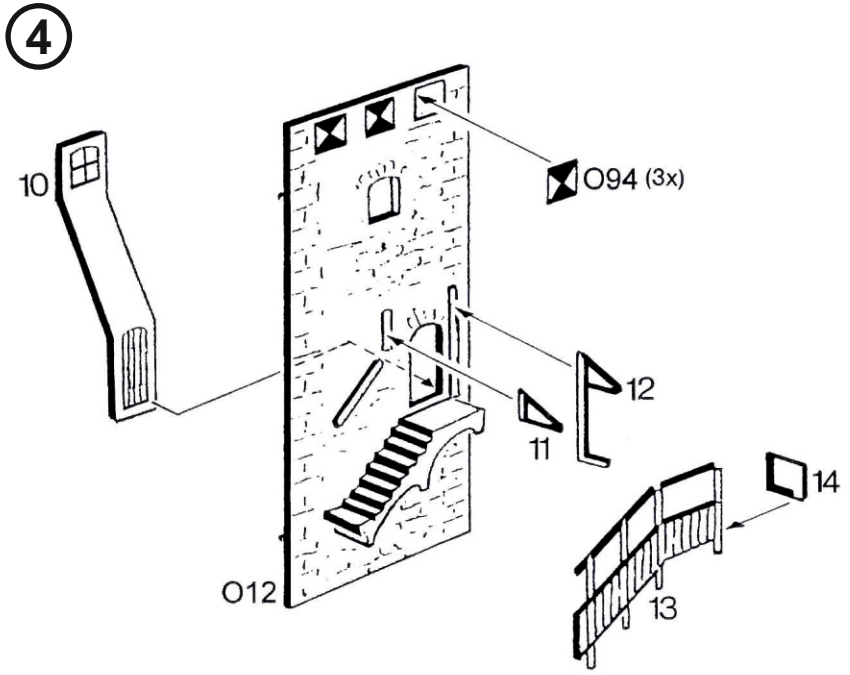
4
10
O94 (3x)
12
11
14
O12
13

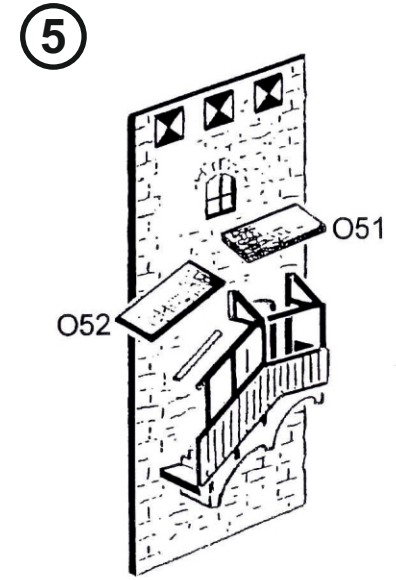
5
O51
O52

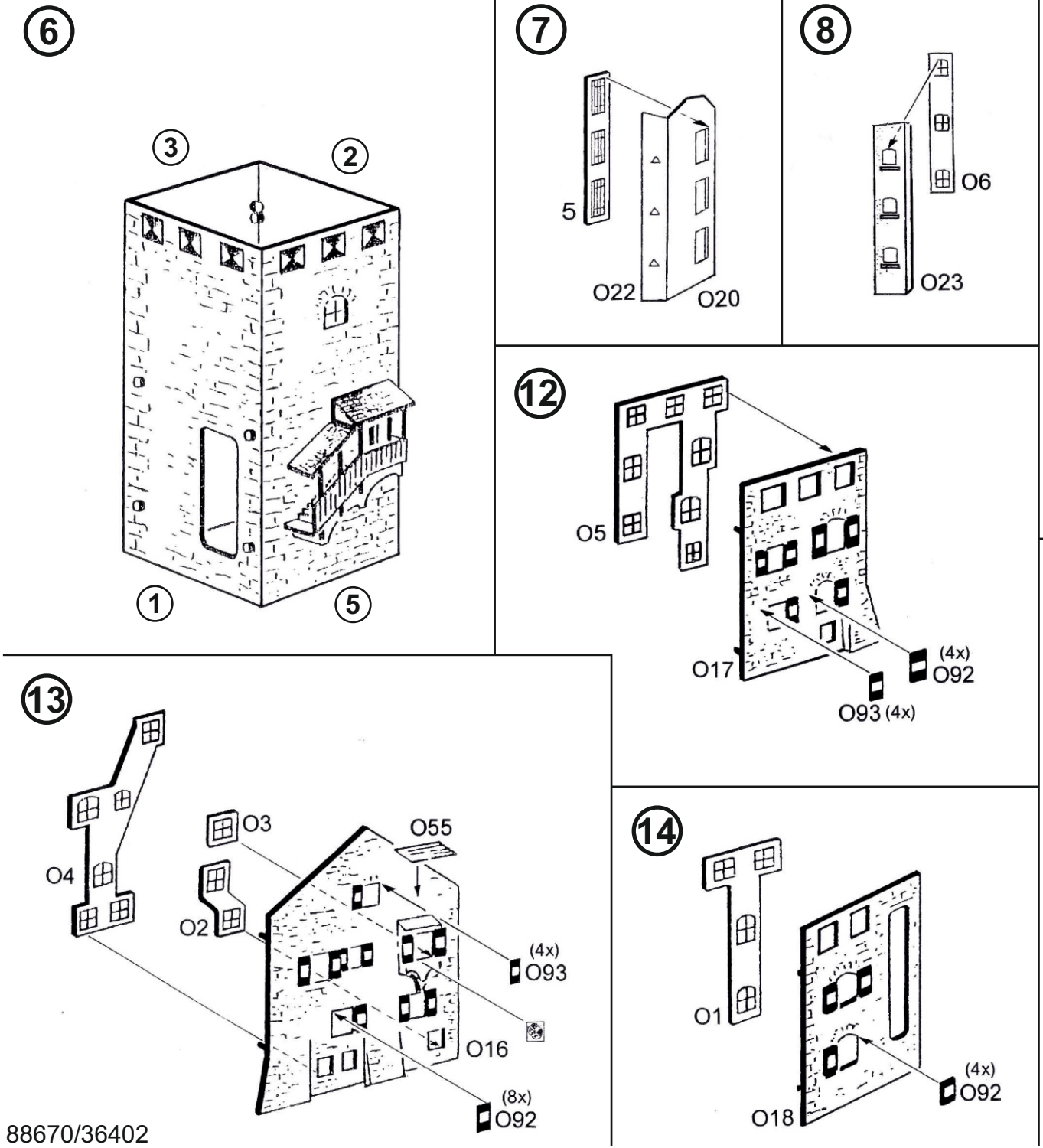
6
3
2
1
5
7
5
O22
O20
8
O6
O23
9
2
6
O93 (2x)
O19
10
7
8
9
3
4 (2x)
12
O5
O17
(4x)
O92
O93 (4x)
13
O4
O3
O55
O2
(4x)
O93
O16
(8x)
O92
14
O1
(4x)
O92
O18
15
O7 (3x)
27
O34
28
11
O57
7
8
9
1
10
O21

16

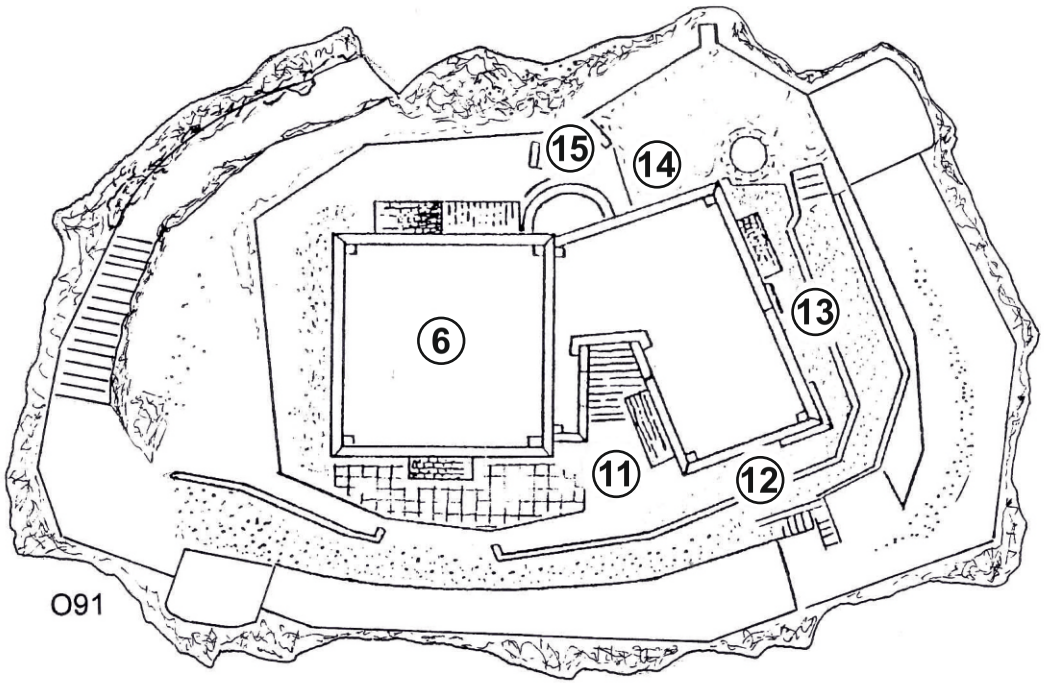

Tipp:
Verwenden Sie das beiliegende schwarze Papier zum Abdunkeln des Modells von innen.

Tip:
Use the enclosed black paper to shade the model from inside.

Tipp:
Möchten Sie das Modell von innen beleuchten, verwenden Sie bitte die ***Viessmann* Art. 6832** Hausbeleuchtungssockel mit Glühlampe E5,5, klar.

Tip:
If you wish to illuminate the complete model from inside, please use ***Viessmann item 6832*** *House illumination socket with bulb E5,5, clear.*

17

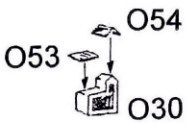

18

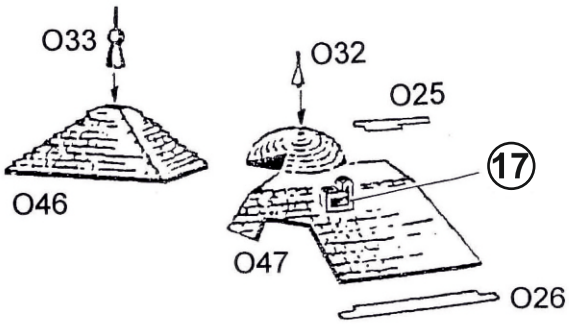

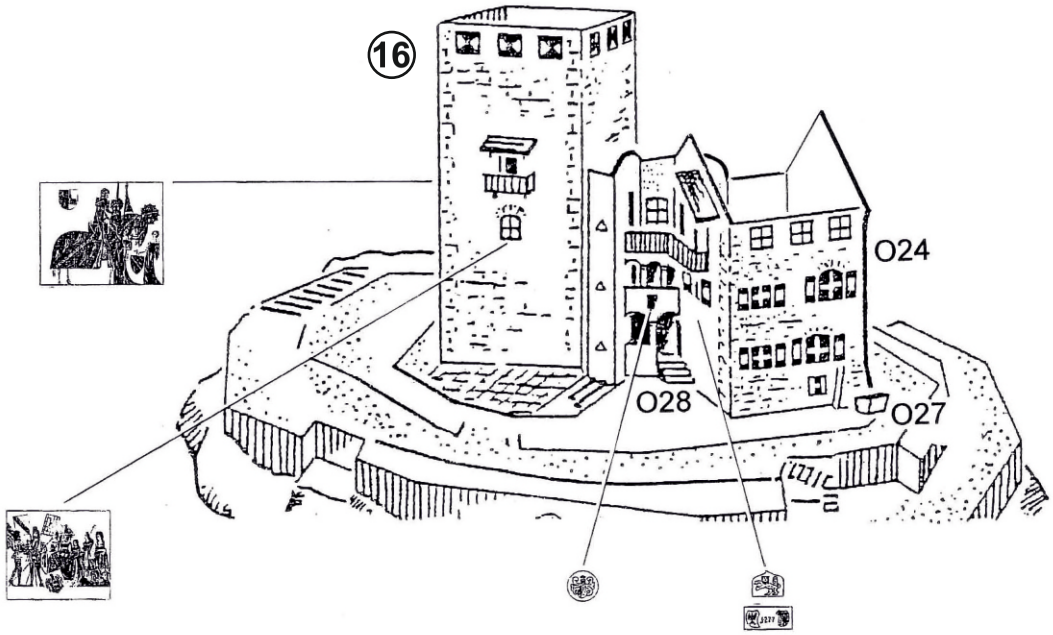

19

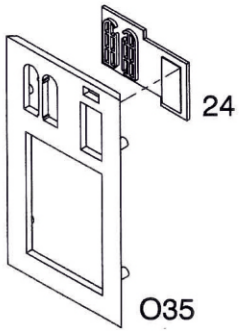

20

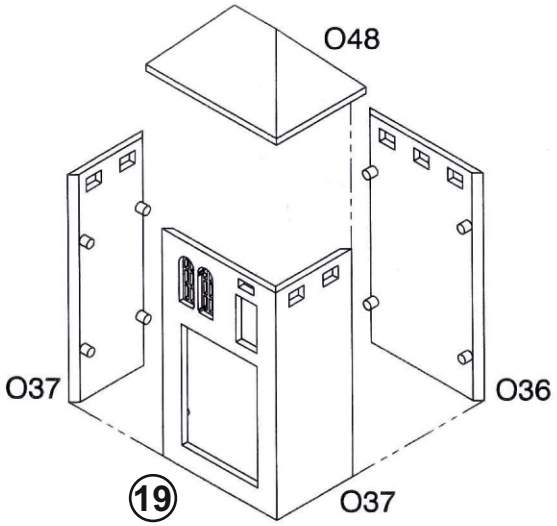

21

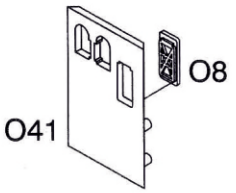

22

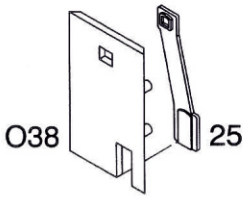

23

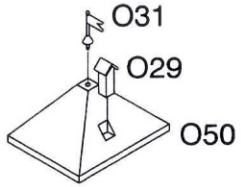

24

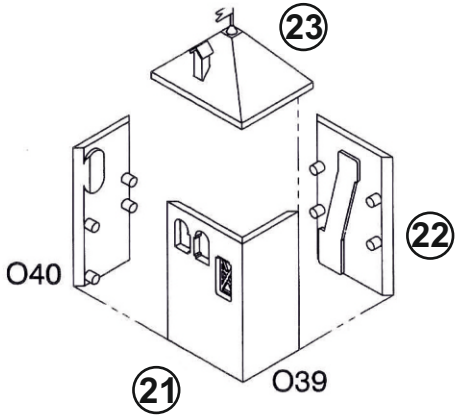

25

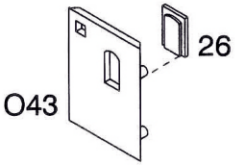

26

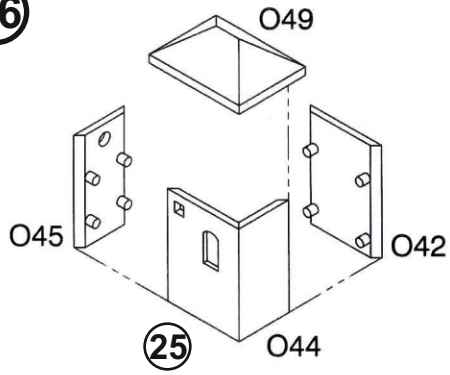

27

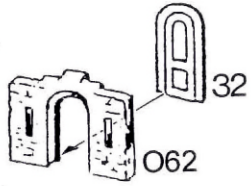

28

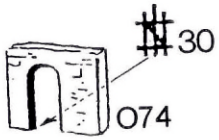

29

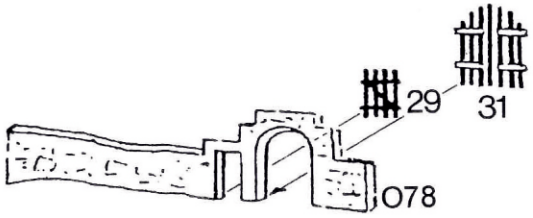

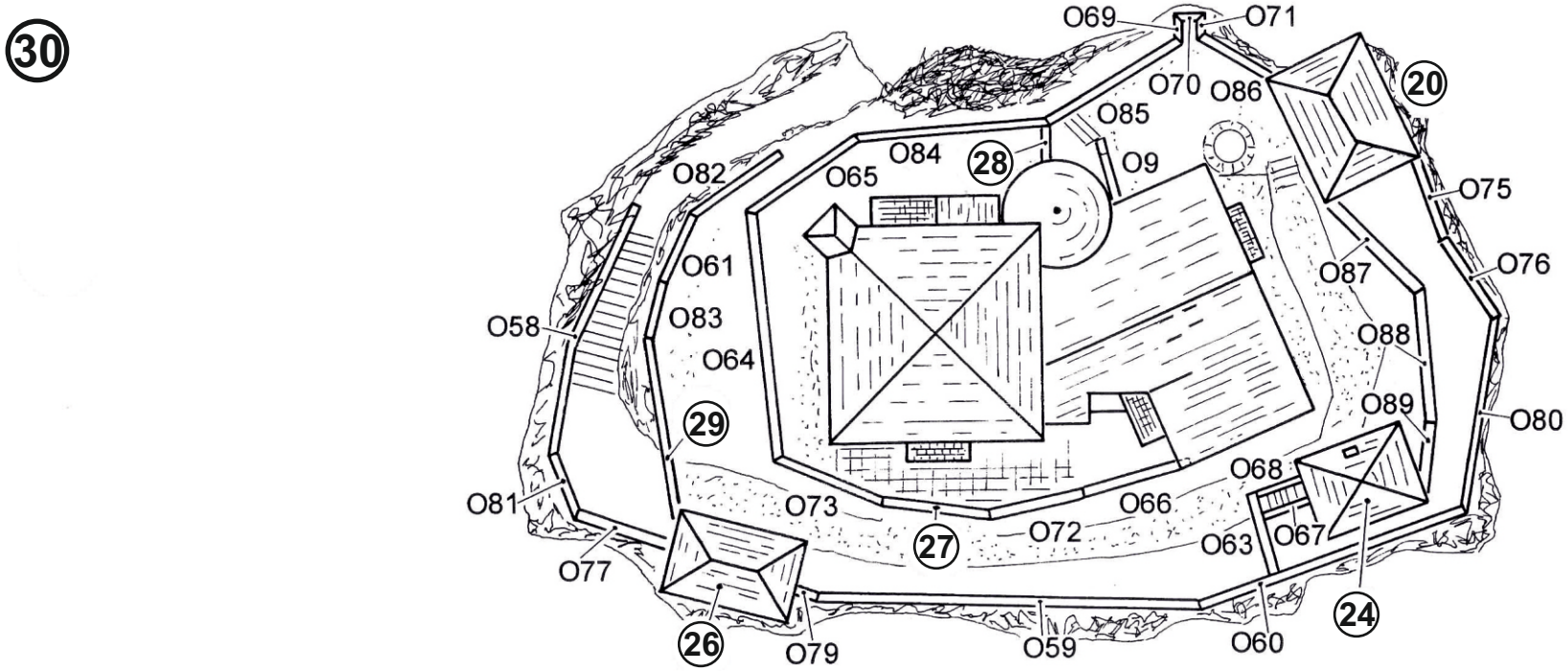
30
O69
O71
O70
O86
20
O85
O84
28
O65
O9
O82
O75
O61
O87
O76
O58
O83
O88
O64
O89
29
O80
O68
O81
O73
O66
O72
27
O63
O67
O77
24
26
O79
O59
O60

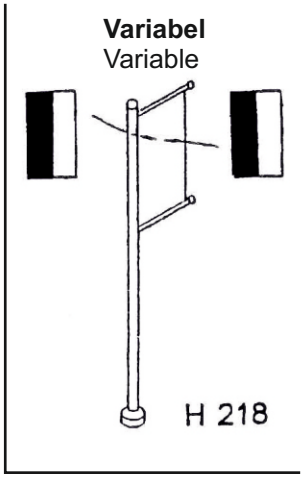
Variabel
Variable
H 218

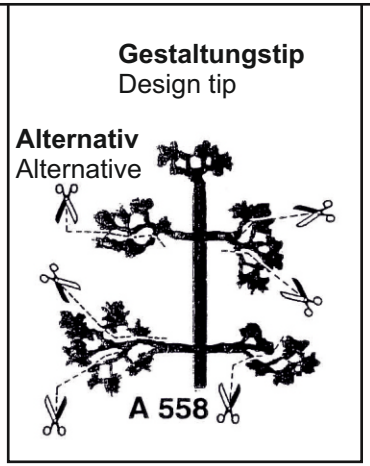
Gestaltungstip
Design tip
Alternativ
Alternative
A 558

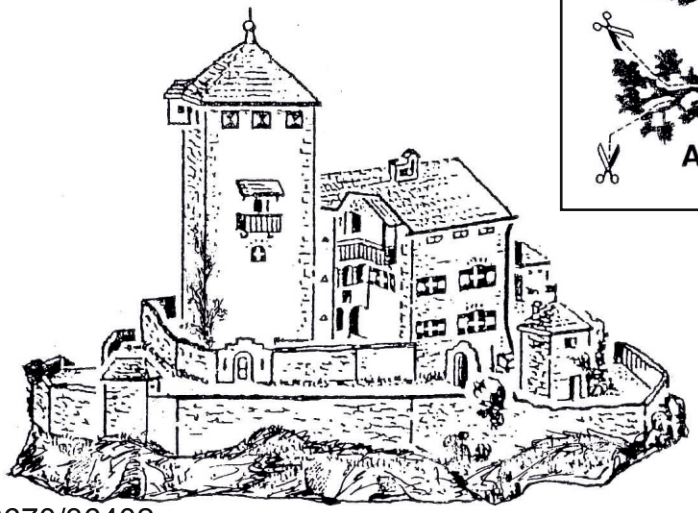

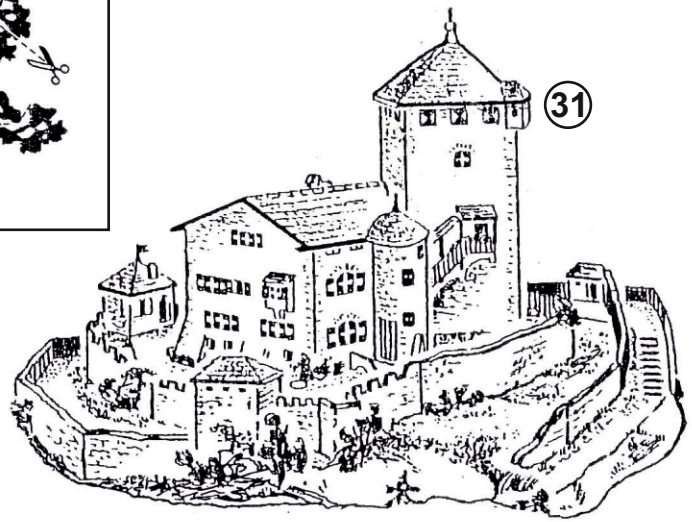
31

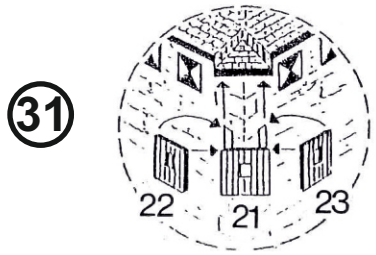
31
22
21
23